Haier

2023

APPAREILS AUTONOMES ET ENCASTRABLES

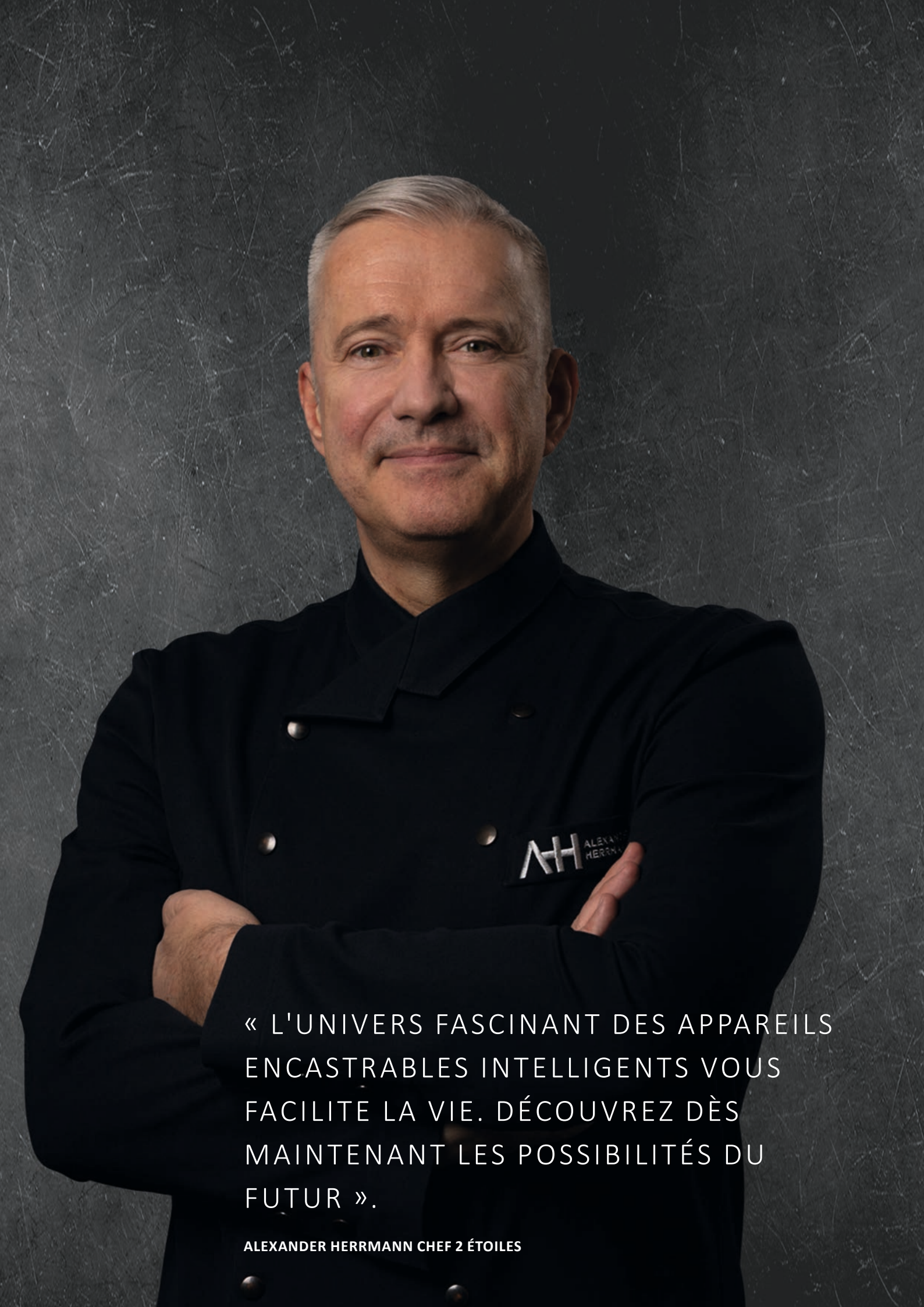

« L'UNIVERS FASCINANT DES APPAREILS ENCASTRABLES INTELLIGENTS VOUS FACILITE LA VIE. DÉCOUVREZ DÈS MAINTENANT LES POSSIBILITÉS DU FUTUR ».

ALEXANDER HERRMANN CHEF 2 ÉTOILES

TABLE DES MATIÈRES

1| À PROPOS DE NOUS Page 4

2| CUIRE | CUISINER | FAIRE LA VAISSELLE

FOURS Page 7

APPAREILS COMPACTS ET TIROIRS ENCASTRABLES Page 17

PLAQUES DE CUISSON Page 23

HOTTES ASPIRANTES Page 31

LAVE-VAISSELLES ENCASTRABLES Page 39

3| REFROIDIR | CONGELER

RÉFRIGÉRATEURS ENCASTRABLES Page 45

RÉFRIGÉRATEURS POSE LIBRE Page 51

CAVES À VIN POSE LIBRE Page 59

4| LAVER | SÉCHER

LAVE-LINGES ET SÈCHE-LINGES Page 65

LAVE-LINGES SÉCHANT Page 70

5| APERÇU DES PRODUITS Page 75

6| INFORMATIONS

GLOSSAIRE Page 86

SERVICE APRÈS-VENTE Page 90

ACCESSOIRES Page 91

À PROPOS DE NOUS

NOUS SOMMES LE FABRICANT LEADER AU MONDE DE GROS ÉLECTROMÉNAGER

Depuis plus de 30 ans, nous consacrons toute notre énergie et notre expertise à un seul objectif : la fabrication des meilleurs appareils ménagers afin de garantir la satisfaction de nos clients.

Développer les meilleurs produits est notre passion, nous rapprocher des consommateurs est notre exigence permanente. Portés par notre passion, nous sommes depuis 13 ans le numéro un mondial des entreprises de gros électroménager.

DESIGN SUPÉRIEUR

Nos clients recherchent des produits qui répondent à leurs besoins individuels et à leur goût exigeant. Chaque client a son style personnel et chaque foyer à ses exigences propres en matière de design. Haier propose des produits avec une sélection attractive de surfaces et de design fascinants. Ils s'intègrent de manière élégante dans chaque foyer, quelle que soit sa taille et son style.

Haier
5 ANS DE GARANTIE SUISSE
★★★★★

GARANTIE SUISSE DE 5 ANS

Nous sommes convaincus de notre qualité Haier et garantissons à nos clients une garantie supplémentaire de 3 ans sur l'ensemble du produit.

NUMÉRO 1 MONDIAL DANS LE GROS ÉLECTROMÉNAGER

Haier FISHER & PAYKEL GE APPLIANCES HOOVER CANDY

Source : Euromonitor International Limited ; électroménager 2021ED, % part, données de vente 2020.

CONNECTÉS AVEC L'APPLICATION hOn

hOn
Available on the App Store
GET IT ON Google Play
EXPLORE IT ON AppGallery

L'application hOn est une application numérique unique qui vous permet de commander, gérer et profiter de vos appareils Haier, et d'en tirer le meilleur parti. L'application hOn exauce vos souhaits personnels avant même que vous ne les connaissiez. Télécharger l'application et commencer dès maintenant !

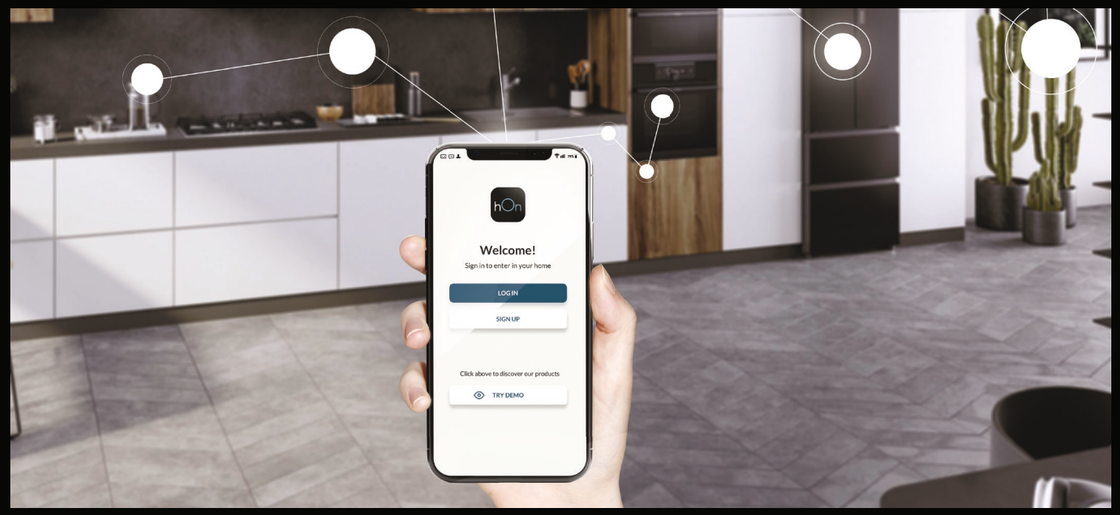

CUIRE | CUISINER

Un livre de recettes numérique complet toujours à portée de main : des centaines de recettes vous permettent de sélectionner à distance le programme idéal, et l'heure et la température parfaite, même pour des recettes complexes à plusieurs étapes, et de profiter de nombreux conseils qui vous accompagnent au jour le jour. Profitez d'une expérience de cuisine unique avec une charge de travail minimale grâce à l'application hOn.

REFROIDIR | vivino

Gérez vos provisions de manière simple. Différentes listes sont disponibles : Liste d'aliments, liste d'achats, liste de vins et bien plus encore. Pour le stock de vin, vous pouvez scanner l'étiquette de la bouteille et obtenir de cette manière des informations précieuses sur votre vin (powered by Vivino). Vous pouvez également compléter votre profil pour obtenir des propositions individuelles pour une conservation optimale et pour des plats adaptés.

LAVER | SÉCHER

Laver le linge n'a jamais été aussi simple ! Grâce à l'application hOn, vous profitez de conseils d'entretien du linge et des appareils, et vous pouvez optimiser efficacité et consommation. La fonction « Lentille de lavage » vous permet de scanner les étiquettes des vêtements et de tenir un inventaire de votre garde-robe. Découvrez tous les avantages qui vous convaincront que l'application hOn est votre meilleure alliée pour des résultats professionnels.

LAVER

Votre vaisselle est toujours parfaitement lavée grâce à une multitude de fonctions. La fonction « Placement de la vaisselle » vous conseille pour la mise en place parfaite et les accessoires adaptés à votre vaisselle. Reportez vous à la notice pour connaître les 20 programmes de lavage supplémentaires et spéciaux, et laver idéalement votre vaisselle.

FOURS

TECHNOLOGIES « COOK WITH ME »

Les technologies « Cook With Me » vous aident à maitriser les recettes complexes et les techniques de cuisson inhabituelles. Vous pouvez ainsi relever n'importe quel défi culinaire.

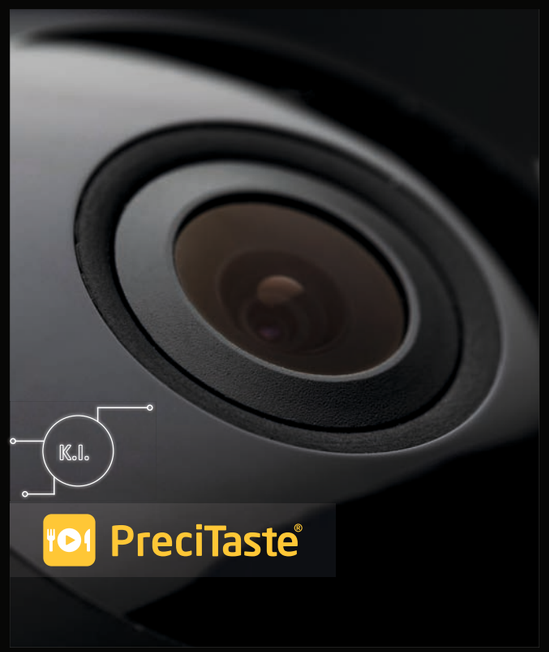

PRÉPARATION SIMPLE AVEC LA LENTILLE INTELLIGENTE

Grâce à la touche Preci avec intelligence artificielle, vous pouvez économiser du temps et vaquer à d'autres occupations pendant la cuisson de votre repas. La caméra intégrée reconnaît le type d'aliment et règle automatiquement le mode de cuisson parfait, adapte les réglages pendant la cuisson et vous avertit une fois le repas prêt.

* Disponible chez Chef@Home.

TOUJOURS CUIRE AVEC LA BONNE TEMPÉRATURE

Grâce au thermomètre à viande sophistiqué de Haier, vous pouvez mesurer la température intérieure de vos plats à n'importe quel moment de la cuisson avec une précision extrême. En fonction du modèle, le thermomètre à viande est livré avec ou sans câble.

La sonde Preci* vous permet à la fois de surveiller les températures au degré près, mais également de commander la température à distance tout au long de la cuisson.

* Disponible chez Chef@Home

INTERFACES UTILISATEUR INTUITIVES

LA CUISSON INTELLIGENTE

Notre interface utilisateur à la pointe du progrès et ultra-moderne vous permet de commander et de surveiller la cuisson de vos plats sur le grand écran tactile de la porte.

LES MEILLEURES INSTRUCTIONS DE CUISSON

Grâce aux recettes créées spécialement par des cuisiniers professionnels pour les produits Haier, la préparation d'un menu véritablement délicieux n'a jamais été aussi simple. Choisissez la recette, préparez les ingrédients et votre assistant personnel se charge de la cuisson pour vous. Notre programme four comporte plus de 300 recettes et vidéos de recettes disponibles dans l'application hOn ainsi que sur l'appareil.

* Disponible sur les fours I-Touch et CHEF@HOME.

I-TOUCH

PANNEAU DE COMMANDE TACTILE IMPRESSIONNANT

I-Touch est un écran tactile couleur convivial qui vous permet de sélectionner le mode de cuisson et d'obtenir rapidement vos réglages préférés. L'U-Create-Programme vous permet même de créer et d'enregistrer vos propres recettes. I-Touch est également disponible avec I-Touch Steam avec la fonction vapeur.

I-TURN

COMMANDE FACILE AVEC LE BOUTON ROTATIF

L'élégante interface utilisateur avec bouton rotatif veille à une meilleure convivialité. Elle vous accompagne pour les 3 principales saisies : fonction, température, temps.*

* Uniquement pour la Serie 6.

SYSTÈME DE NETTOYAGE

Des fours propres donnent les meilleurs résultats et les plus sûrs. C'est la raison pour laquelle les fours Haier disposent d'un système de nettoyage naturel et automatique qui vous permet de nettoyer rapidement votre appareil sans utiliser de produits chimiques abrasifs.

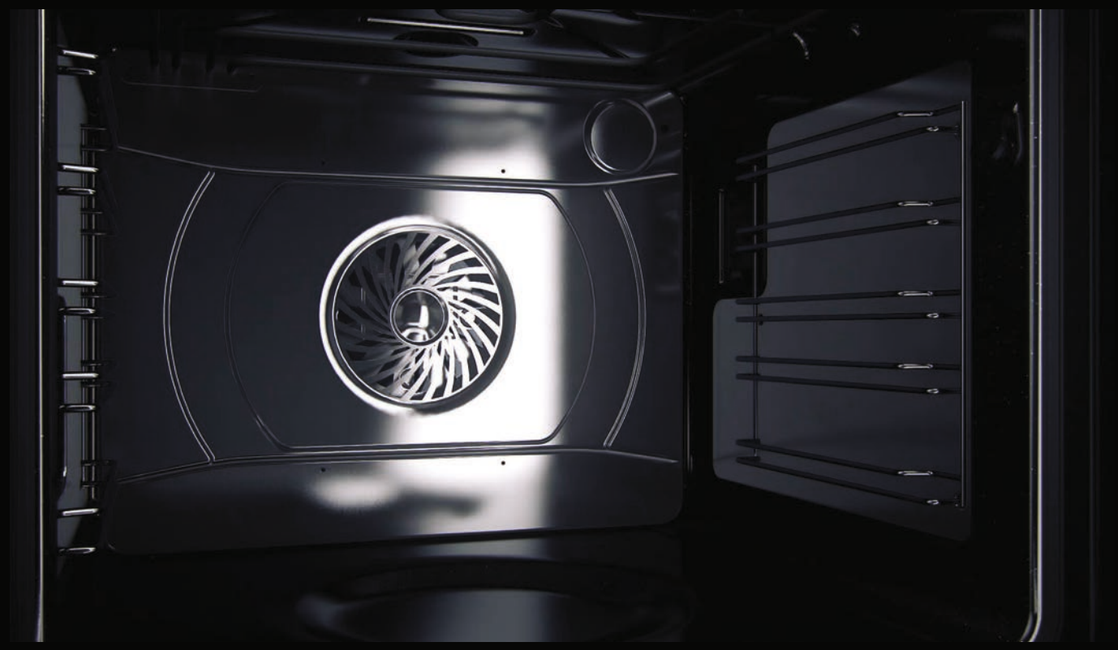

SYSTÈME DE NETTOYAGE H2O

Avec Haier, le nettoyage de votre four vous prend seulement 30 min. Grâce à notre système de nettoyage H2O, versez seulement 300 ml dans le récipient prévu à cet effet dans l'espace de cuisson, lancez le programme de nettoyage et laissez le nettoyage vapeur faire son travail. Essuyez ensuite avec un chiffon propre pour éliminer les restes de graisse.

SYSTÈME DE NETTOYAGE PYROLITIQUE

Nettoyez votre four à fond avec deux cycles d'autonettoyage préréglés (90 min avec pyrolyse éco et 120 min avec pyrolyse). Nos cycles de nettoyage pyrolyse éliminent les dépôts de graisse et les résidus de cuisson en les brûlant à une température de presque 430 °C. Une fois le programme terminé, il vous suffit de l'essuyer pour éliminer tous les résidus.

FOURS CONNECTÉS AVEC L'APPLICATION hOn

L'application hOn est un système écologique unique en son genre qui vous permet de commander, gérer, profiter des appareils connectés Haier et d'en tirer le meilleur parti.

MULTI TÂCHES GRÂCE À LA TÉLÉCOMMANDE

Votre four connecté vous permet d'utiliser idéalement votre temps dans la cuisine en vous servant de la fonction de télécommande de l'application hOn. L'application vous permet de démarrer ou de prévoir à tout moment un cycle de cuisson, de vérifier l'heure de fin et d'adapter les réglages de manière à pouvoir profiter du temps qui reste ou de faire autre chose en parallèle.

NOMBREUSES FONCTIONS SUPPLÉMENTAIRES

L'application propose en outre un accès rapide aux dernières fonctions les plus fréquemment utilisées, démarre les cycles de nettoyage et vous permet de contacter directement le service après-vente.

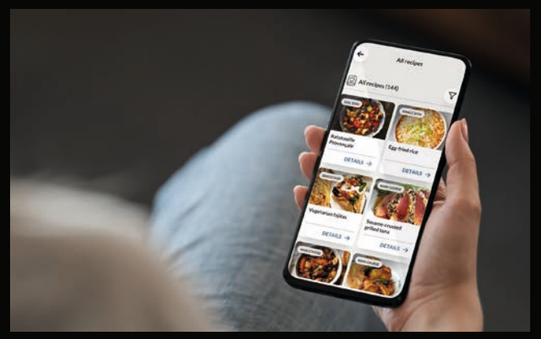

LES RECETTES TOUJOURS SOUS LA MAIN

Puisez votre inspiration dans plus de 300 recettes et 50 vidéos mises au point avec des cuisiniers professionnels.

PARLEZ À VOTRE FOUR

La commande vocale vous permet de demander des idées à votre four, de lui demander la manière de le garder propre, comment préparer au mieux votre plat et bien plus encore, sans devoir intervenir manuellement.

FOUR COMBINÉ VAPEUR ENCASTRABLE

I-TOUCH STEAM SERIE 6

HWO60SM6TS9BHD – 33703445

Niche [cm]	60
Classe d'efficacité énergétique	A+
Volume du four [l]	70
Connectivity (fonction WiFi)	•
Four combiné vapeur	•
Air chaud	•
Minuterie/heure	•
Thermomètre à viande (à câble)	•
Nombre de fonctions	15
Fonction injection de vapeur	•
Système de nettoyage	Pyrolyse
Porte Softclose	•
Vitrage de porte	4 fois
Valeur de raccordement [kW]	3,4
Dimensions du produit non emballé (H x L x P) [mm]	595 × 595 × 546

EAN 8059019051192

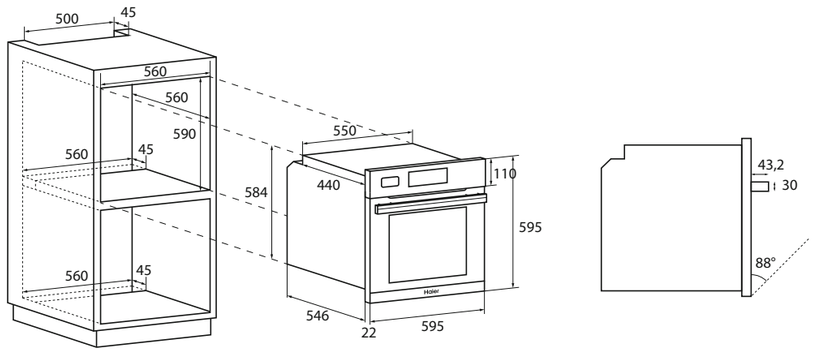

FOUR ENCASTRABLE

I-TOUCH SERIE 6

HWO60SM6T9BHD – 33703448

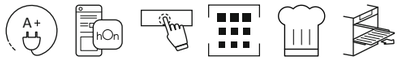

Niche [cm]	60
Classe d'efficacité énergétique	A+
Volume du four [l]	70
Connectivity (fonction WiFi)	•
Four combiné vapeur	–
Air chaud	•
Minuterie/heure	•
Thermomètre à viande (à câble)	•
Nombre de fonctions	14
Fonction injection de vapeur	–
Système de nettoyage	Pyrolyse
Porte Softclose	•
Vitrage de porte	4 fois
Valeur de raccordement [kW]	3,4
Dimensions du produit non emballé (H x L x P) [mm]	595 × 595 × 546

EAN 8059019051222

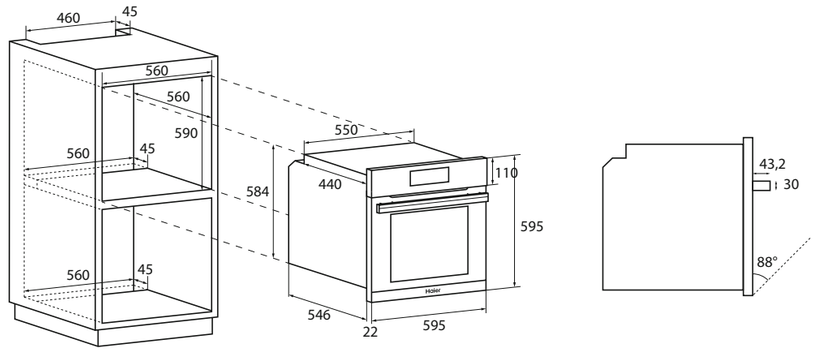

FOUR ENCASTRABLE

I-TURN SERIE 6

HWO60SM6F5BHD – 33703467

Niche [cm]	60
Classe d'efficacité énergétique	A+
Volume du four [l]	70
Connectivity (fonction WiFi)	•
Four combiné vapeur	–
Air chaud	•
Minuterie/heure	•
Thermomètre à viande (à câble)	–
Nombre de fonctions	10
Fonction injection de vapeur	–
Système de nettoyage	Catalyse, hydrolyse
Porte Softclose	•
Vitrage de porte	2×
Valeur de raccordement [kW]	2,6
Dimensions du produit non emballé (H x L x P) [mm]	595 × 595 × 546

EAN 8059019052861

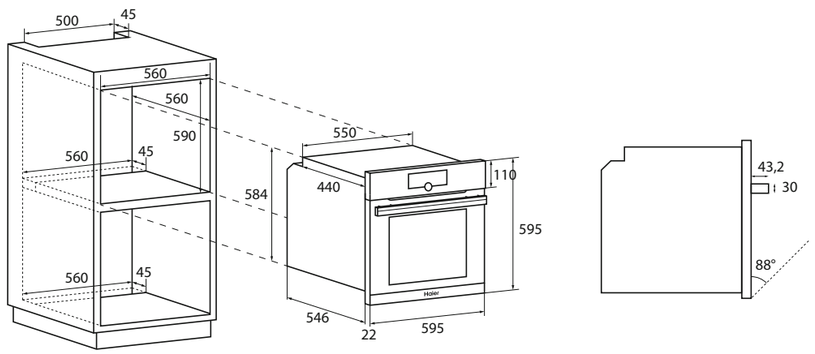

APPAREILS COMPACTS ET TIROIRS ENCASTRABLES

APPAREILS COMPACTS ET TIROIRS ENCASTRABLES

La meilleure technologie de cuisson au design uniforme, au style élégant et minimaliste, parfaitement adaptée à un espace compact.

COORDINATION PARFAITE AVEC LE FOUR

Dès le développement de notre design, nous avons accordé une attention particulière à l'utilisation de détails uniques et au meilleur artisanat afin de créer une combinaison optique et fonctionnelle parfaite d'appareils compacts avec fours. Un style incomparable et reconnaissable qui s'intègre à la perfection dans votre cuisine. Notre série de qualité supérieure conserve sa ligne parfaite tout en offrant une grande diversité, car elle s'installe à la fois à la verticale et à l'horizontale.

DÉCOUVRIR LES TECHNIQUES PROFESSIONNELLES CHEZ SOI

Nos fours compacts vous permettent d'économiser de la place sans devoir faire le moindre compromis en matière de performance. Les fours compacts de Haier permettent tout type de préparation. Outre les fonctions habituelles de votre four, vous pouvez choisir entre les programmes vapeur pour la cuisson saine de vos plats. Pour cuire à basse température, sélectionnez le programme « Steam Pure » pour préserver les nutriments de vos plats. Sélectionnez « Steam Warm » pour garder vos plats au chaud.

GARDEZ VOTRE VAISSELLE ET VOS PLATS AU CHAUD

Le tiroir chauffant veille à une température de 30 °C à 70 °C et offre ainsi de multiples possibilités d'utilisation. Il est idéal pour cuire à basse température, pour faire lever la pâte, pour décongeler, pour préchauffer, pour préparer des yaourts ou pour maintenir vos plats au chaud. Vous pouvez également l'utiliser pour faire chauffer votre vaisselle.

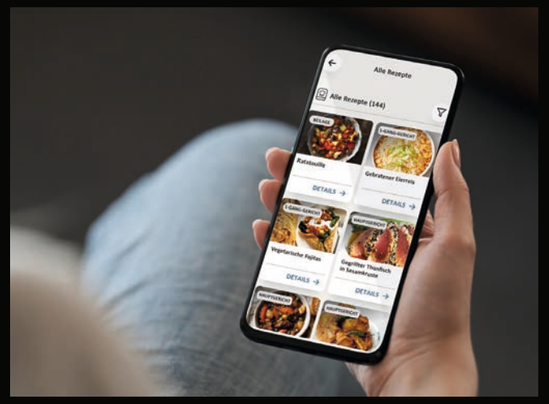

LIVRE DE RECETTES DISPONIBLE SUR L'APPLICATION hOn

Dans l'application hOn, vous pouvez obtenir une liste contenant des conseils
et des recettes spécialement adaptés aux appareils compacts pour préparer vos plats à la perfection.

* Les appareils compacts ne sont pas connectés à l'application, ils ne sont pas dotés de notre fonction de télécommande.

U-CREATE

Ce programme est disponible sur le panneau de commande et vous permet de régler des recettes en plusieurs étapes, et de les enregistrer directement sur l'appareil. Accédez à vos recettes d'un simple clic. Puisez votre inspiration dans plus de 300 recettes et 50 vidéos mises au point avec des cuisiniers professionnels.

FOUR VAPEUR COMPACT ENCASTRABLE

I-TOUCH STEAM SERIE 6
HWO45NM6OXB1 – 33703271

Niche [cm]	45
Classe d'efficacité énergétique	A++
Volume [l]	34
Nombre de niveaux de puissance	7
Puissance consommée totale [W]	3 200
Plage de température [°C]	100–165
Couleur extérieure	Noir
Couleur intérieure	Acier inoxydable
Écran/affichage	•
Aide à l'ouverture de la porte	–
Commande tactile	•
Valeur de raccordement [kW]	3,2
Tension [V]	220–240
Fréquence [Hz]	50
Câble de raccordement avec fiche	•
Dimensions de montage (H x L x P) [mm]	450 × 560 × 560

EAN 8059019030012

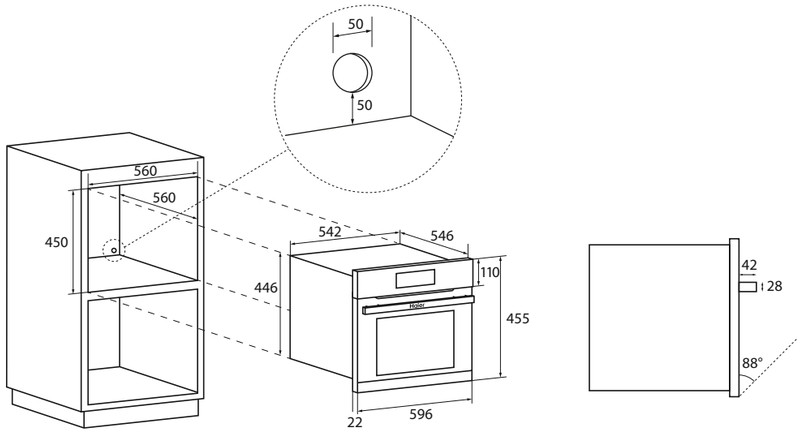

TIROIR CHAUFFANT ENCASTRABLE

SERIE 6
HWO15NWD6XB1 – 36000650

Niche [cm]	14
Volume [l]	20
Puissance consommée totale [W]	420
Couleur extérieure	Noir
Couleur intérieure	Acier inoxydable
Aide à l'ouverture de la porte	Push-Pull
Commande tactile	•
Valeur de raccordement [kW]	0,42
Tension [V]	220–240
Fréquence [Hz]	50
Câble de raccordement avec fiche	•
Dimensions de montage (H × L × P) [mm]	136 × 560 × 550
Dimensions du produit non emballé (H x L x P) [mm]	144 × 596 × 528

EAN 8059019029924

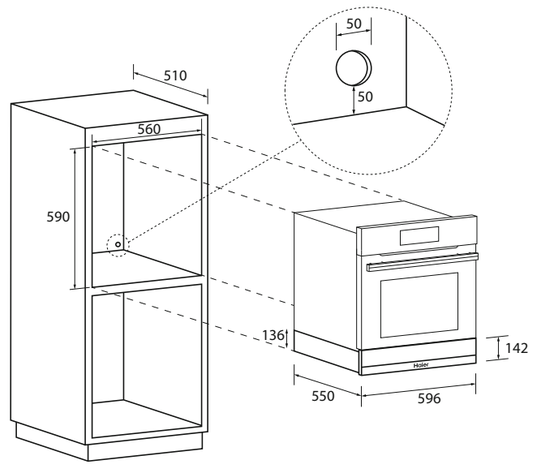

PLAQUES DE CUISSON

TECHNOLOGIES « COOK WITH ME » POUR LES PLAQUES À INDUCTION

Grâce à « Cook With Me », profitez d'un assistant personnel. Notre technologie intelligente vous guide pas à pas tout au long de la cuisson grâce à des fonctions innovatrices et vous aide à toujours obtenir des performances exceptionnelles en cuisine.

PROGRAMMES ET CONTENUS SUPPLÉMENTAIRES SUR L'APPLICATION hOn

Optimisez l'utilisation de vos appareils grâce à l'application hOn. Vous avez non seulement accès à plus de 100 recettes existantes et 30 programmes de cuisson différents, mais grâce au programme U-create, vous pouvez également enregistrer vos propres recettes pour les réutiliser ultérieurement.

MULTITÂCHES GRÂCE À L'ACCÈS À DISTANCE

L'application hOn vous permet de vérifier à tout moment la température de votre plaque de cuisson ainsi que le temps de cuisson lors de la préparation. Vous pouvez ainsi vaquer à vos occupations dans la cuisine. Vous pouvez également sélectionner cinq programmes automatiques préréglés en fonction de vos envies.

TECH FLEX POUR LES PLAQUES DE CUISSON À INDUCTION

Grâce aux technologies Tech Flex de Haier, nos plaques de cuisson à induction s'adaptent de manière flexible à toutes les exigences de la cuisine.

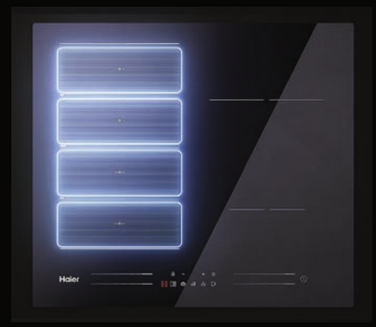

MULTICOIL

Cette zone peut être utilisée comme une seule zone ou bien comme quatre zones indépendantes en fonction de vos besoins et de la batterie de cuisine. La flexibilité à son apogée.

FLEXZONE

Profitez de la flexibilité de cuisson avec notre plaque de cuisson Flexzone qui s'adapte à différentes tailles de casseroles et de poêles, veillant ainsi à un apport thermique homogène et à une cuisson régulière. Vous pouvez ainsi passer de manière pratique de deux zones individuelles à une seule grande zone.

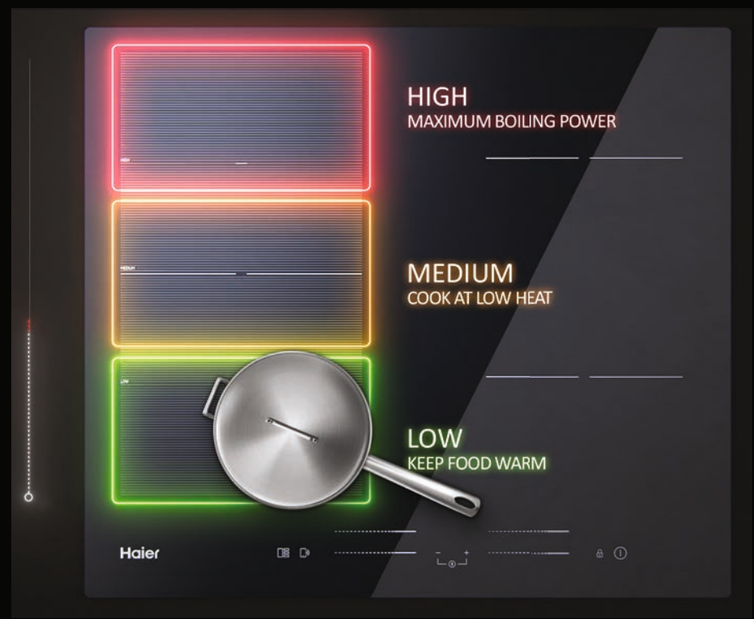

VARYCOOK

Grâce à Varycook, vous maîtrisez les modes de préparation dans votre propre cuisine comme les grands chefs. En faisant glisser la casserole, vous pouvez choisir entre trois zones de chaleur adaptées à vos besoins, sans devoir vous occuper des éléments de commande. Utilisez la zone haute performance pour la cuisson, la zone centrale pour la cuisson normale et la zone à faible performance pour maintenir au chaud des casseroles, et pour préparer des sauces et desserts délicats.

PLAQUE DE CUISSON À INDUCTION AVEC HOTTE INTÉGRÉE

SERIE 6

HAIH8IFMCF – 33803037

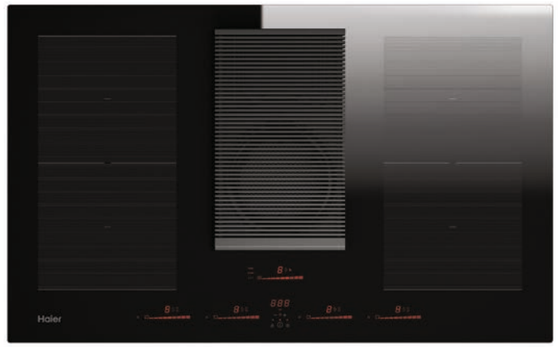

Niche [cm]	80
Connectivity (fonction WiFi)	–
Vitrocéramique noire	•
sans contour	•
Multi Slider	•
Minuterie	•
Nombre de niveaux de cuisson	9
Varycook	–
Multicoil	–
Flexi Zone	•
Zones de cuisson	4
Grande zone de cuisson devant à gauche [mm]	210 × 191
Zone de cuisson à puissance maximale (Boost) [W]	2100 (3000)
Grande zone de cuisson derrière à gauche [mm]	210 × 191
Zone de cuisson à puissance maximale [W]	2100 (3000)
Grande zone de cuisson devant à droite [mm]	210 × 191
Zone de cuisson à puissance maximale [W]	2100 (3000)
Grande zone de cuisson derrière à droite [mm]	210 × 191
Zone de cuisson à puissance maximale [W]	2100 (3000)
Grande zone de cuisson spéciale [mm]	Flex à gauche et à droite
Zone de cuisson spéciale à puissance maximale [W]	3000
Valeur de raccordement [kW]	7,4
Dimensions découpe (H x L x P) [mm]	210 × 807 × 492

EAN 8059019039121

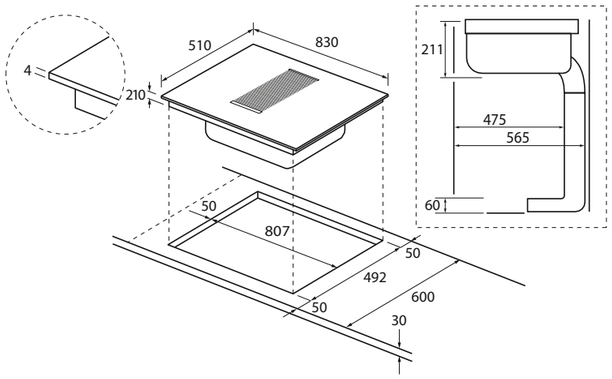

PLAQUE DE CUISSON À INDUCTION

I-MOVE SERIE 6

HAMTSJ86MC/1 – 33803056

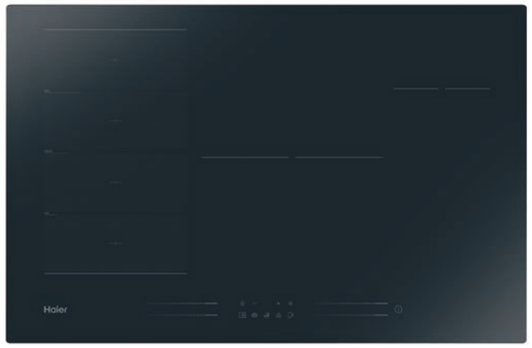

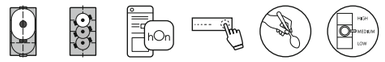

Niche [cm]	80
Connectivity (fonction WiFi)	•
Vitrocéramique noire	•
sans contour	•
Multi Slider	•
Minuterie	•
Nombre de niveaux de cuisson	14
Varycook	•
Multicoil	•
Flexi Zone	•
Zones de cuisson	6
Grande zone de cuisson devant à gauche [mm]	2 × 195 × 90
Zone de cuisson à puissance maximale (Boost) [W]	2000 (3200)
Grande zone de cuisson derrière à gauche [mm]	2 × 195 × 90
Zone de cuisson à puissance maximale [W]	2000 (3200)
Grande zone de cuisson devant à droite [mm]	Ø 150
Zone de cuisson à puissance maximale [W]	1400 (2000)
Grande zone de cuisson derrière à droite [mm]	–
Zone de cuisson à puissance maximale [W]	–
Grande zone de cuisson spéciale [mm]	Flex à gauche 4 × 195 × 90
Zone de cuisson spéciale à puissance maximale [W]	3000 (3600)
Valeur de raccordement [kW]	7,4
Dimensions découpe (H x L x P) [mm]	54 × 760 × 480

EAN 8059019041247

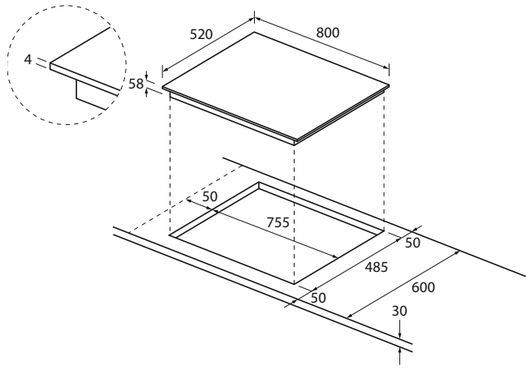

PLAQUE DE CUISSON À INDUCTION

I-MOVE SERIE 6

HA2MTSJ68MC – 33803006

Niche [cm]	60
Connectivity (fonction WiFi)	•
Vitrocéramique noire	•
sans contour	•
Multi Slider	•
Minuterie	•
Nombre de niveaux de cuisson	14
Varycook	•
Multicoil	•
Flexi Zone	•
Zones de cuisson	8
Grande zone de cuisson devant à gauche [mm]	2 × 195 × 90
Zone de cuisson à puissance maximale (Boost) [W]	2000 (3200)
Grande zone de cuisson derrière à gauche [mm]	2 × 195 × 90
Zone de cuisson à puissance maximale [W]	2000 (3200)
Grande zone de cuisson devant à droite [mm]	2 × 195 × 90
Zone de cuisson à puissance maximale [W]	2000 (3200)
Grande zone de cuisson derrière à droite [mm]	2 × 195 × 90
Zone de cuisson à puissance maximale [W]	2000 (3200)
Grande zone de cuisson spéciale [mm]	Flex à gauche 4 × 195 × 90
Zone de cuisson spéciale à puissance maximale [W]	3000 (3600)
Valeur de raccordement [kW]	7,2
Dimensions découpe (H x L x P) [mm]	54 × 560 × 480

EAN 8059019035314

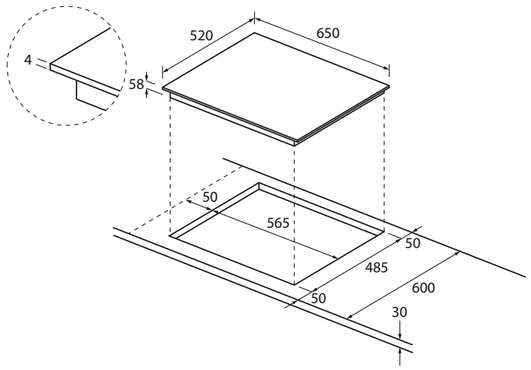

PLAQUE DE CUISSON À INDUCTION

SERIE 2

HAISJ64MC – 33802774

Niche [cm]	60
Connectivity (fonction WiFi)	•
Vitrocéramique noire	•
sans contour	•
Multi Slider	•
Minuterie	•
Nombre de niveaux de cuisson	9
Varycook	–
Multicoil	–
Flexi Zone	–
Zones de cuisson	4
Grande zone de cuisson devant à gauche [mm]	Ø 180
Zone de cuisson à puissance maximale (Boost) [W]	1500 (2000)
Grande zone de cuisson derrière à gauche [mm]	Ø 180
Zone de cuisson à puissance maximale [W]	1500 (2000)
Grande zone de cuisson devant à droite [mm]	Ø 180
Zone de cuisson à puissance maximale [W]	1500 (2000)
Grande zone de cuisson derrière à droite [mm]	Ø 180
Zone de cuisson à puissance maximale [W]	1500 (2000)
Grande zone de cuisson spéciale [mm]	–
Zone de cuisson spéciale à puissance maximale [W]	–
Valeur de raccordement [kW]	7,0
Dimensions découpe (H x L x P) [mm]	52 × 560 × 480

EAN 8059019003504

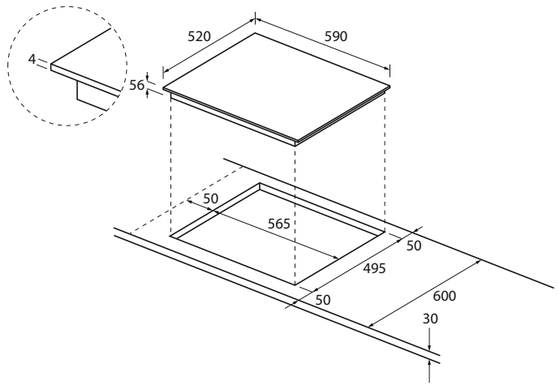

HOTTES ASPIRANTES

HOTTES ASPIRANTES I-LINK

Nos hottes aspirantes I-Link veillent à un air purifié dans votre cuisine. L'intelligence artificielle permet de régler la puissance idéale. L'application hOn permet de commander les hottes à distance.

HOTTE ASPIRANTE CONNECTÉE

Commandez les fonctions primaires de la hotte aspirante dans l'application hOn, et obtenez des rappels et des conseils d'expert utiles concernant la purification de l'air pour ne pas perdre de vue le nettoyage et l'entretien.

PUISSANCE IDÉALE GRÂCE À PRECI SYNCH

La hotte est compatible avec la plaque de cuisson à induction WiFi Haier. Elle s'allume de manière intuitive en fonction de ce qui cuit sur la plaque de cuisson, et son niveau de puissance s'adapte au niveau de puissance de la plaque de cuisson.

Avec la hotte aspirante Haier I-Link, l'expérience va bien au-delà de la purification de l'air silencieuse et puissante. Elle garantit une manipulation simple grâce à la télécommande par Smartphone, pour que vous puissiez préparer votre recette préférée avec une plus grande précision encore et en temps réel. Haier I-Link est disponible dans les styles élégants Haier dans deux designs différents afin de répondre à tous les goûts en matière de meubles de cuisine.

MOTEUR PUISSANT ET SILENCIEUX

Les moteurs CC puissants de nos hottes aspirantes garantissent une puissance d'aspiration élevée pour une meilleure purification de l'air, et affichent les classes énergétiques A++ et A+. En outre, les hottes n'émettent que 63 dB.

DESIGN HARMONIEUX

Nos hottes I-Link sont conçues de manière à s'intégrer dans chaque cuisine quels qu'en soient le style et la taille. Vous disposez également d'un panneau de commande tactile élégant à symboles blancs.

HOTTE INCLINÉE

I-LINK SERIE 4

HADG9CS46BWIFI – 36901711

Largeur [cm]	90
Classe d'efficacité énergétique	A++
Type de montage :	Mural
Matériel : Bâti/cheminée	Verre/acier inoxydable
Couleur : Bâti/cheminée	Verre noir/noir mat
Connectivity (fonction WiFi)	•
Mode recyclage	•
Mode évacuation	•
Nombre de niveaux	5 (avec niveau Power)
Commande tactile	•
Minuterie/heure	•
Éclairage (nombre)	LED (1 × 50 cm)
Débit d'air max. [m³/h]	589
Niveau sonore [dBA]	63
Valeur de raccordement [W]	273
Diamètre des conduites d'évacuation d'air [mm]	150
Dimensions du produit non emballé (H x L x P) [mm]	925–1305 × 900 × 450

EAN 8059019040028

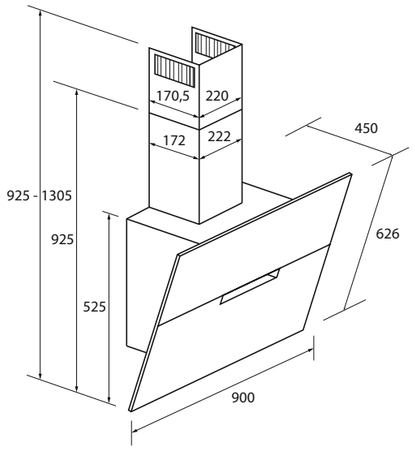

HOTTE INCLINÉE

I-LINK SERIE 4

HADG6DS46BWIFI – 36901712

Largeur [cm]	60
Classe d'efficacité énergétique	A++
Type de montage :	Mural
Matériel : Bâti/cheminée	Verre/acier inoxydable
Couleur : Bâti/cheminée	Verre noir/noir mat
Connectivity (fonction WiFi)	•
Mode recyclage	•
Mode évacuation	•
Nombre de niveaux	5 (avec niveau Power)
Commande tactile	•
Minuterie/heure	•
Éclairage (nombre)	LED Strip (1 × 26 cm)
Débit d'air max. [m³/h]	589
Niveau sonore [dBA]	63
Valeur de raccordement [W]	273
Diamètre des conduites d'évacuation d'air [mm]	150
Dimensions du produit non emballé (H x L x P) [mm]	925–1305 × 600 × 450

EAN 8059019040035

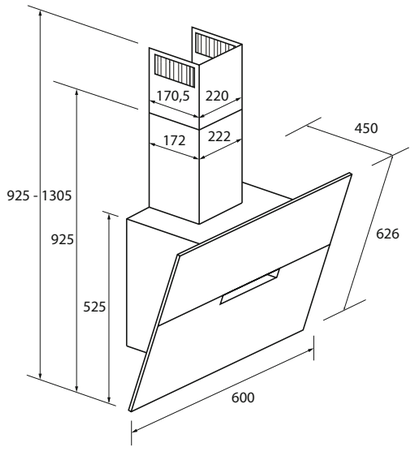

HOTTE MURALE

I-LINK SERIE 4

HATS9DS46BWIFI – 36901710

Largeur [cm]	90
Classe d'efficacité énergétique	A+
Type de montage :	Mural
Matériel : Bâti/cheminée	Acier inoxydable/acier inoxydable
Couleur : Bâti/cheminée	noir mat
Connectivity (fonction WiFi)	•
Mode recyclage	•
Mode évacuation	•
Nombre de niveaux	5 (avec niveau Power)
Commande tactile	•
Minuterie/heure	•
Éclairage (nombre)	LED (2)
Débit d'air max. [m³/h]	571
Niveau sonore [dBA]	63
Valeur de raccordement [W]	278
Diamètre des conduites d'évacuation d'air [mm]	150
Dimensions du produit non emballé (H x L x P) [mm]	547–1027 × 900 × 504

EAN 8059019040011

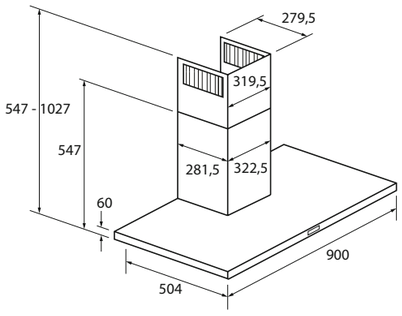

HOTTE MURALE

I-LINK SERIE 4

HATS6DS46BWIFI – 36901709

Largeur [cm]	60
Classe d'efficacité énergétique	A+
Type de montage :	Mural
Matériel : Bâti/cheminée	Acier inoxydable/acier inoxydable
Couleur : Bâti/cheminée	noir mat
Connectivity (fonction WiFi)	•
Mode recyclage	•
Mode évacuation	•
Nombre de niveaux	5 (avec niveau Power)
Commande tactile	•
Minuterie/heure	•
Éclairage (nombre)	LED (2)
Débit d'air max. [m³/h]	571
Niveau sonore [dBA]	63
Valeur de raccordement [W]	278
Diamètre des conduites d'évacuation d'air [mm]	150
Dimensions du produit non emballé (H x L x P) [mm]	547–1027 × 600 × 504

EAN 8059019040004

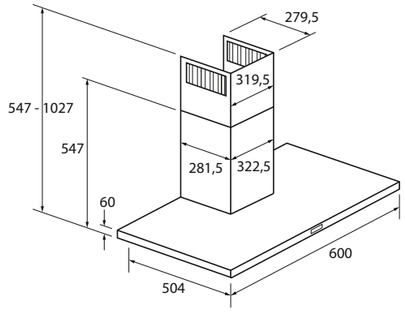

LAVE-VAISSELLE ENCASTRABLE

LAVE-VAISSELLE

Découvrez notre lave-vaisselle innovateur doté de fonctions technologiques de pointe et d'une finition de qualité supérieure afin de vous offrir les meilleurs résultats de lavage possibles.

ÉCONOME EN ÉNERGIE

Grâce à son Inverter Motor, le lave-vaisselle atteint la classe B dans la nouvelle déclaration de classe énergétique. Une des technologies de courroie les plus durables, les plus performantes et efficaces disponibles sur le marché.

GRANDE CAPACITÉ

Beaucoup de place malgré des dimensions standards : Notre lave-vaisselle encastrable de 60 cm offre une grande capacité jusqu'à 15 couverts.

FLEXIBILITÉ

Le troisième nouveau panier à rangement réglable garantit un maximum de flexibilité. Le panier inférieur doté de 8 tiges rabattables s'adapte également à tout type de batterie de cuisine.

DEGRÉ D'EFFICACITÉ ÉLEVÉ

La température du lave-vaisselle atteint jusqu'à 75 °C. Le programme Steam Plus spécial ramollit les salissures incrustées avec une grande efficacité et les élimine sans qu'un prélavage ne soit nécessaire.

EXPÉRIENCE INDIVIDUELLE GRÂCE À L'APPLICATION hOn

Utilisez la connectivité de votre lave-vaisselle avec l'application hOn : elle offre une expérience individuelle : de la télécommande en temps réel jusqu'aux nombreuses fonctions intelligentes et adaptables qui maîtrisent et prévoient chaque défi.

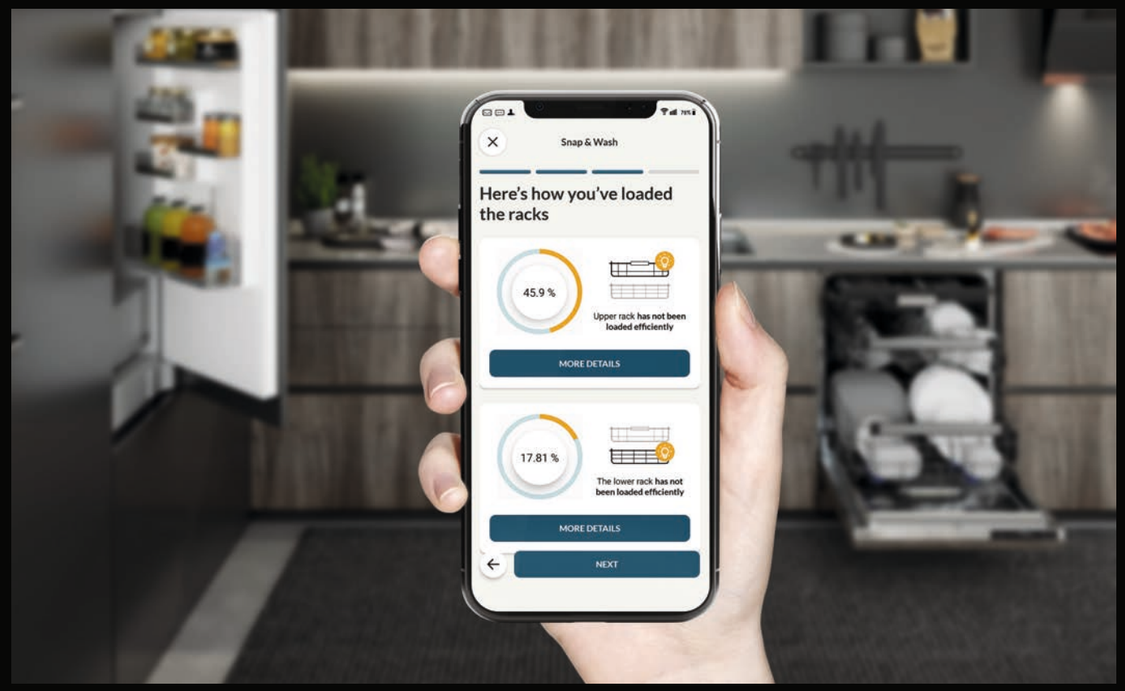

RECONNAISSANCE INTELLIGENTE

En analysant le contenu du lave-vaisselle, cette fonction vous propose le programme individuel le mieux adapté. Prenez le panier en photo et l'intelligence artificielle vous aide à sélectionner le programme idéal. L'intelligence artificielle analyse le contenu de votre lave-vaisselle pour détecter la charge, la qualité et le type de vaisselle, et pour vous communiquer le programme le mieux adapté.

Plus de 30 PROGRAMMES DE LAVAGE ADAPTATIFS sont en mesure de laver tout type de vaisselle même la plus fragile. Vous pouvez adapter, trier et récupérer à tout moment vos programmes préférés.

La fonction **DISH-PLACER** vous conseille sur la place idéale et les accessoires pour votre vaisselle. Découvrez toutes ses fonctions et lisez la notice pour en savoir plus.

La fonction **PERSONAL INVENTORY** vous permet de vérifier à tout moment la quantité de consommables et vous envoie des notifications pour ne jamais être en rupture de stock.

La fonction **ADAPTIVE MAINTENANCE PROGRAM** vous informe des possibilités d'entretien, permettant ainsi de maximiser la performance et la durée de vie de l'appareil, et d'éviter les dysfonctionnements.

LAVE-VAISSELLE ENCASTRABLE

XIB 6B2S3FS – 32901494

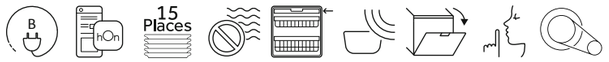

Largeur [cm]	60
Classe d'efficacité énergétique	L
Connectivity (fonction WiFi)	•
Mode de montage	Entièrement intégré
Nombre de couverts standards	15
Nombre de tiroirs	3
Panier supérieur à hauteur réglable	Easy Click
Tiroir à couverts	•
Ouverture automatique de la porte	•
Aquastop	•
Filtre ABT	•
Filtre triple autonettoyant	•
Voyant du sel	•
Commande électronique tactile	•
Capteur de charge intelligent	•
Inverter Motor	•
Consommation énergétique (100 cycles de lavage) [kWh]	65
Niveau sonore [dBA]	42
Consommation d'eau [l]	10,5
Valeur de raccordement [kW]	2,15
Nombre de programmes	12
Présélection de l'heure de mise en marche	24 h
Dimensions de la niche (H x L x P) [mm]	820–900 × 600 × 550

EAN 8059019025261

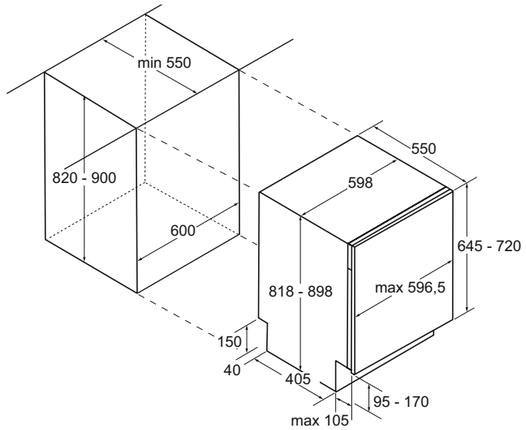

RÉFRIGÉRATEURS ENCASTRABLES

Préservez le goût des aliments avec nos réfrigérateurs encastrables équipés des technologies de conservation à la pointe du progrès. Nos Fresher Techs® révolutionnaires sont des innovations technologiques qui ont un seul but : conserver plus longtemps le goût et la fraîcheur de vos aliments.

FRESHER TECHS®

FLUX D'AIR UNIFORME DANS TOUT LE RÉFRIGÉRATEUR

Conservez la qualité et la fraîcheur de vos aliments avec l'Air Sound System qui permet à l'air de circuler doucement dans l'espace de réfrigération. Ses diffuseurs latéraux permettent à l'air frais de se répartir uniformément sur tous les étages et de refroidir vos aliments de manière homogène. Cette fonction permet de prolonger la conservation de vos aliments et empêche la déshydratation ou la brûlure de congélation.

* Contrôle effectué par un laboratoire technique externe indépendant, l'AIR SURROUND avec la technologie DIRECT FLOW (modèles Haier Group : CFE735CSJ et CVBN6184WBF/S1).

LA FRAÎCHEUR DURABLE POUR LES ALIMENTS

L'Humidity Zone est le compartiment parfait pour conserver fruits et légumes en maintenant l'humidité de l'air au bon niveau de 90 % et en réduisant fortement la condensation d'eau. Cette fonction garantit une conservation optimale et réduit le gaspillage de produits alimentaires.

* * Certifié selon VDE N° ID.40046454

TEMPÉRATURE PROACTIVE

L'intelligence artificielle Inside™ et l'application hOn reconnaissent vos habitudes d'achat, et anticipent de manière proactive vos besoins de fraîcheur : elles adaptent la température du réfrigérateur en fonction de la température de la journée.

ASSISTANT BOISSONS INNOVATEUR

Profitez de vos boissons à la température parfaite grâce à la fonction innovatrice d'assistant de boissons. Placez vos bouteilles dans le compartiment de congélation, et faites confiance à l'application qui règle le timing correct et vous informe lorsque vos boissons sont prêtes.

MON INVENTAIRE

« My inventory » vous permet de créer une liste complète des aliments qui sont rangés dans votre réfrigérateur ou dans votre cellier. Il est également possible d'éviter le gaspillage d'aliments grâce à l'affichage de la date limite de consommation.

MY FOOD LOCATOR

Grâce à la fonction « My Food Locator », le réfrigérateur vous conseille pour savoir où positionner idéalement les aliments en l'affichant directement dans l'application hOn. Vous rangez ainsi les bons aliments au bon endroit.

RÉFRIGÉRATEUR
CONGÉLATEUR ENCASTRABLE

HBW5518E – 34901388

Hauteur de niche [cm]	178
Classe d'efficacité énergétique	E
Connectivity (fonction WiFi)	•
Technologie de réfrigération	Total No Frost
Réfrigérateur congélateur	•
Technique de porte oscillante	•
Changement de butée de porte	•
Éclairage	LED
Couleur	blanc
Commande électronique (régulation séparée)	–
Inverter Motor	•
Nombre de clayettes en verre dans le compartiment congélateur	3
Tiroir à légumes	• avec HCS
Chiller Fach (viande et poisson)	–
Support à bouteilles	•
Consommation énergétique par an [kWh]	216
Volume utile [l]	248
Volume utile réfrigération [l]	186
Volume utile congélation [l]	62
Niveau sonore [dBA]	37
Super Cooling	•
Super Freezing	•
Fonction Holiday	•
Fonction Eco	•
Alarme de porte	•
Dimensions de la niche (H x L x P) [mm]	1777 × 560 × 550–560

EAN 8059019031354

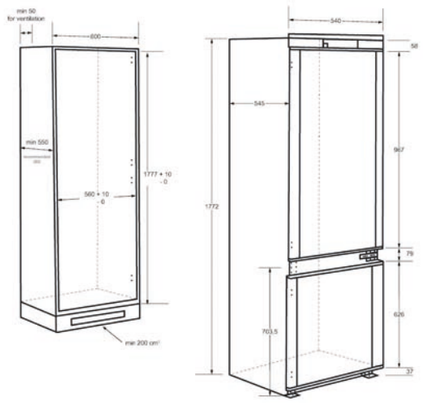

RÉFRIGÉRATEUR
CONGÉLATEUR ENCASTRABLE

HBW5519E – 34901387

Hauteur de niche [cm]	194
Classe d'efficacité énergétique	E
Connectivity (fonction WiFi)	•
Technologie de réfrigération	Total No Frost
Réfrigérateur congélateur	•
Technique de porte oscillante	•
Changement de butée de porte	•
Éclairage	LED
Couleur	blanc
Commande électronique (régulation séparée)	•
Inverter Motor	•
Nombre de clayettes en verre dans le compartiment congélateur	4
Tiroir à légumes	• avec HCS
Chiller Fach (viande et poisson)	•
Support à bouteilles	•
Consommation énergétique par an [kWh]	216
Volume utile [l]	279
Volume utile réfrigération [l]	218
Volume utile congélation [l]	62
Niveau sonore [dBA]	37
Super Cooling	•
Super Freezing	•
Fonction Holiday	•
Fonction Eco	•
Alarme de porte	•
Dimensions de la niche (H x L x P) [mm]	1940 × 560 × 550–560

EAN 8059019031347

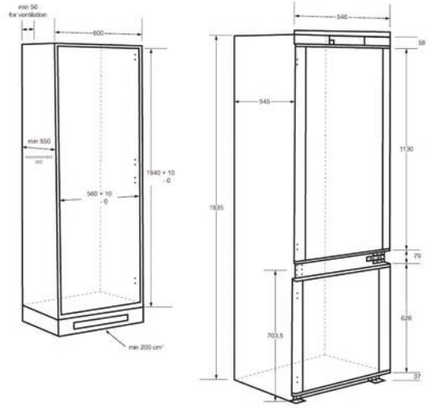

RÉFRIGÉRATEURS POSE LIBRE

FRESHER TECHS®

Dans le but de révolutionner la cuisine avec une conservation des aliments exemplaires, Haier a mis au point toute une série de technologies uniques pour son programme de réfrigération : Fresher Techs®.

ZONES FRESHER

ZONE D'HUMIDITÉ AVEC MEMBRANE HCS : DURÉE DE CONSERVATION JUSQU'À 2 FOIS PLUS LONGUE POUR LES FRUITS ET LÉGUMES*

L'Humidity Zone est le compartiment parfait pour conserver fruits et légumes en maintenant l'humidité de l'air au bon niveau de 90 % et en réduisant fortement la condensation d'eau. Cette fonction garantit une conservation optimale des produits alimentaires sans gaspillage.

* * Certifié selon VDE N° ID.40046454

MY ZONE : RÉGLEZ LA TEMPÉRATURE ADAPTÉE À CHAQUE DENRÉE ALIMENTAIRE

My Zone est un compartiment séparé dans lequel vous pouvez régler la température d'une simple pression sur une touche (de-3 °C à +5 °C) : QuickCool, Chiller ou Fruits et légumes.

MyZone

FRESHER CARE

AIR SURROUND : GOÛT, CONSISTANCE ET FRAÎCHEUR SONT PRÉSERVÉES JUSQU'À 99 %

Avec Air Surround, l'air circule dans le réfrigérateur de manière plus douce. Grâce aux diffuseurs latéraux spéciaux qui distribuent l'air, ce système veille à une répartition homogène de l'air froid, qui enveloppe les aliments dans l'ensemble de l'intérieur du réfrigérateur de manière à éviter un flux direct sur les aliments, sans aucune perte de poids ou déshydratation des aliments. C'est la raison pour laquelle Haier Air Surround préserve la consistance et la fraîcheur des aliments jusqu'à 99 %* après 7 jours, comme au premier jour.

* Contrôle effectué par un laboratoire technique externe indépendant, l'AIR SURROUND avec la technologie DIRECT FLOW (modèles Haier Group : CFE735CSJ et CVBN6184WBF/S1).

ABT® : ÉLOIGNEZ LES BACTÉRIES DE VOTRE RÉFRIGÉRATEUR POUR CONSERVER PLUS LONGTEMPS VOS ALIMENTS

ABT® (technologie antibactérienne) est une lumière UV spéciale qui élimine les bactéries nocives qui circulent dans l'air de votre réfrigérateur, et protège ainsi le goût de vos aliments et la santé de votre famille.

ABT®

FRESHER SENSORS : ACCÉLÈRENT LA RÉFRIGÉRATION JUSQU'À 30 %

Ils sont situés dans chaque compartiment afin de diriger l'air uniquement vers les zones du réfrigérateur qui en ont besoin. Les nouveaux aliments ajoutés sont amenés rapidement à leur température optimale, ce qui leur permet non seulement de conserver leurs nutriments précieux, mais également d'en prolonger considérablement la durée de conservation.

FRESHER FREEZE

FRESHER-PAD : CONGÉLATION 3 FOIS PLUS RAPIDE POUR UNE CONSERVATION PARFAITE*

Bac en aluminium unique, qui vous permet d'accélérer la congélation de vos aliments. Il est 3 fois plus efficace que les systèmes similaires et contribue à préserver les valeurs nutritionnelles des produits surgelés.

* certifié par VDE, N° 231460-AS9-6

FRESHER PAD

FRESHER SHIELD : DURÉE DE CONSERVATION JUSQU'À 2 FOIS PLUS LONGUE DE VOS ALIMENTS CONGELÉS*

Il prévient les oscillations de température en scellant le compartiment entier pendant la congélation. Ces conditions stables signifient que le goût d'origine de vos aliments est préservé, que la perte d'humidité est contrôlée, que les nutriments sont préservés, et que la perte d'énergie est réduite.

* Certifié selon VDE N° ID.40046454

EASY TECHS

Haier a mis au point Easy Techs® exclusif afin de répondre à des besoins simples, comme par exemple : convivialité, meilleure capacité de rangement plus simple, économie d'énergie et de fiabilité. Il est ainsi possible de garder un bon aperçu sur les aliments stockés et de disposer d'une grande quantité de glaçons prête immédiatement.

TIROIR DE CONGÉLATION EASY ACCESS : PROFITEZ D'UN APERCU COMPLET DE TOUS VOS ALIMENTS
Une autre innovation 'Think-outside-the-cold-box' de Haier. Les tiroirs à accès direct vous offrent non seulement un accès simple et rapide à vos aliments congelés, mais vous offrent également une meilleure vue sur le contenu de votre congélateur qu'une porte battante. La lumière du jour éclaire l'ensemble de l'intérieur de votre réfrigérateur pour vous offrir une visibilité parfaite lors du rangement ou du prélèvement d'aliments, et ce, même dans l'obscurité. De plus, elle ne fatigue pas vos yeux grâce à l'éclairage à la pointe du progrès.

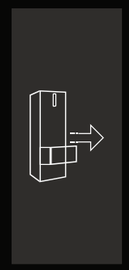

DAYLIGHT LED : PROFITEZ D'UN SYSTÈME D'ÉCLAIRAGE SURROUND UNIQUE
La fonction de Haier utilise la LED dans le montant arrière pour offrir à votre réfrigérateur une lumière plus claire et plus intense que celles que vous trouvez dans d'autres réfrigérateurs. La lumière du jour éclaire l'ensemble de l'intérieur de votre réfrigérateur pour vous offrir une visibilité parfaite lors du rangement ou du prélèvement d'aliments, et ce, même dans l'obscurité. De plus, elle ne fatigue pas vos yeux grâce à l'éclairage à la pointe du progrès.

MACHINE À GLAÇONS AUTOMATIQUE. AUTANT DE GLAÇONS QUE VOUS LE SOUHAITEZ
La machine à glace automatique prépare automatiquement des glaçons. Une réserve de glaçons personnelle est utile dans de multiples occasions, par exemple pour refroidir rapidement du poisson cru, des légumes cuits à l'étuvée, ou des plats chauds pour une conservation plus longue et plus sûre, mais également pour refroidir rapidement les boissons.

RÉFRIGÉRATEUR POSE LIBRE

FRENCH DOOR
HB26FSNAAA – 34003947

Technologie de réfrigération	Total No Frost
Classe d'efficacité énergétique	E
Connectivity (Fonction WiFi)	–
Changement de butée de porte	
Éclairage	Daylight LED
Couleur	noir
Inverter Motor	•
Commande électronique (régulation séparée)	•
Écran tactile externe	•
MyZone	•
TriZone	–
Quick Cool	–
Humidity Box	–
ABT® technologie antibactérienne	–
Fresher Pad	–
Ice Maker	Ice Maker autom.
Consommation énergétique par an [kWh]	386
Volume utile [l]	750
Volume utile réfrigération [l]	484
Volume utile congélation [l]	266
Niveau sonore [dBA]	39
Super Cooling	–
Super Freezing	•
Fonction Holiday	•
Alarme de porte	•
Dimensions du produit non emballé (H x L x P) [mm]	1900 × 760 × 1005

EAN 6901018074530

RÉFRIGÉRATEUR POSE LIBRE

FRENCH DOOR
HFW7819EWMP – 34004872

Technologie de réfrigération	Total No Frost
Classe d'efficacité énergétique	E
Connectivity (Fonction WiFi)	•
Changement de butée de porte	
Éclairage	Daylight LED
Couleur	Acier inoxydable
Inverter Motor	•
Commande électronique (régulation séparée)	–
Écran tactile externe	•
MyZone	•
TriZone	–
Quick Cool	–
Humidity Box	•
ABT® technologie antibactérienne	•
Fresher Pad	•
Ice Maker	•
Consommation énergétique par an [kWh]	318
Volume utile [l]	537
Volume utile réfrigération [l]	356
Volume utile congélation [l]	181
Niveau sonore [dBA]	37
Super Cooling	•
Super Freezing	•
Fonction Holiday	•
Alarme de porte	•
Dimensions du produit non emballé (H x L x P) [mm]	1925 × 830 × 669

EAN 6901018079009

RÉFRIGÉRATEUR POSE LIBRE

SIDE-BY-SIDE
HSR3918ENPB – 34004492

Technologie de réfrigération	Total No Frost
Classe d'efficacité énergétique	E
Connectivity (Fonction WiFi)	–
Changement de butée de porte	
Éclairage	LED
Couleur	noir
Inverter Motor	•
Commande électronique (régulation séparée)	–
Écran tactile externe	
MyZone	–
TriZone	–
Quick Cool	–
Humidity Box	–
ABT® technologie antibactérienne	–
Fresher Pad	–
Ice Maker	–
Consommation énergétique par an [kWh]	317
Volume utile [l]	528
Volume utile réfrigération [l]	337
Volume utile congélation [l]	191
Niveau sonore [dBA]	38
Super Cooling	–
Super Freezing	–
Fonction Holiday	–
Alarme de porte	•
Dimensions du produit non emballé (H x L x P) [mm]	1175 × 908 × 647

EAN 6901018077364

RÉFRIGÉRATEUR POSE LIBRE

RÉFRIGÉRATEUR À UNE PORTE
H3R-330WNA – 34004913

Technologie de réfrigération	Total No Frost
Classe d'efficacité énergétique	A
Connectivity (Fonction WiFi)	–
Changement de butée de porte	•
Éclairage	LED
Couleur	blanc
Inverter Motor	•
Commande électronique (régulation séparée)	–
Écran tactile externe	•
MyZone	•
TriZone	•
Quick Cool	•
Humidity Box	–
ABT® technologie antibactérienne	–
Fresher Pad	–
Ice Maker	–
Consommation énergétique par an [kWh]	66
Volume utile [l]	330
Volume utile réfrigération [l]	330
Volume utile congélation [l]	–
Niveau sonore [dBA]	38
Super Cooling	–
Super Freezing	–
Fonction Holiday	–
Alarme de porte	•
Dimensions du produit non emballé (H x L x P) [mm]	1905 × 595 × 676

EAN 6930265396676

CAVES À VIN POSE LIBRE

CAVE À VIN 50 SERIE 7

Conservez vos vins à des températures différentes à un seul et même endroit grâce à notre cave à vin à double zone. Grâce aux conseils d'experts en vin dans l'application hOn, vous gardez une vue d'ensemble sur le processus de vieillissement et pouvez obtenir votre collection de vin complète sur votre Smartphone pour une expérience de vin exceptionnelle chez vous.

SCANNEZ L'ÉTIQUETTE POUR EN SAVOIR PLUS SUR VOTRE INVENTAIRE DE VINS

La cave à vin Haier 50 Serie 7 vous permet de veiller sur votre vin où que vous soyez grâce à la nouvelle application hOn. Grâce à la fonction inventaire de l'application, vous conservez un bon aperçu du contenu de votre cave à vin. La fonction a été mise au point en collaboration avec Vivino, et vous fournit des informations supplémentaires et des propositions concernant votre vin.

TECHNOLOGIES DE POINTE UNIQUES

LE STOCKAGE SOUS SA FORME IDÉALE

Votre vin mérite ce qu'il y a de mieux, et notre technologie de pointe unique peut garantir un meilleur stockage de votre collection de vin.

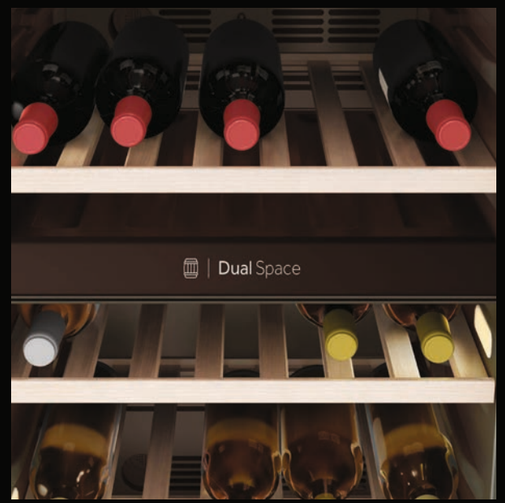

DOUBLE RÉGLAGE DE LA TEMPÉRATURE : Afin de profiter de votre vin, il faut le boire à la bonne température. La cave à vin de Haier, dotée de 2 zones de température séparées, vous permet de stocker vos bouteilles à la température idéale.

NATURAL AIRFLOW SYSTEM : Technologie innovatrice brevetée qui maintient l'humidité de l'air dans la cave à vin à un niveau constant compris entre 50 et 70 %, comme dans une cave à vin professionnelle.

ÉCLAIRAGE À LED 3D : La lumière chaude de l'éclairage à LED 3D veille à ce que l'intérieur soit éclairé de manière régulière par le haut et les côtés sans diffuser de chaleur.

ANTIVIBRATION : réduit les microvibrations et bruits susceptibles de perturber la qualité et le goût.

CAVE À VIN

WINE BANK 50
HWS77GDAU1 – 34004290

Connectivity (fonction WiFi)	•
Classe d'efficacité énergétique	G
Technologie de réfrigération	Air flow Natural System
Porte verrouillable	•
Éclairage	LED 3D
Couleur	noir
Moteur normal	•
Matériau de la porte	Verre anti-UV
Commande électronique (régulation séparée)	•
Commande tactile externe	•
Nombre de zones de température	2
Nombre de bouteilles	77
Consommation énergétique par an [kWh]	152
Niveau sonore [dBA]	37
Dimensions du produit non emballé (H x L x P) [mm]	1270 × 497 × 585

EAN 6930265307313

CAVE À VIN

WINE BANK 50
HWS42GDAU1 – 34004291

Connectivity (fonction WiFi)	•
Classe d'efficacité énergétique	G
Technologie de réfrigération	Air flow Natural System
Porte verrouillable	•
Éclairage	LED 3D
Couleur	noir
Moteur normal	•
Matériau de la porte	Verre anti-UV
Commande électronique (régulation séparée)	•
Commande tactile externe	•
Nombre de zones de température	2
Nombre de bouteilles	42
Consommation énergétique par an [kWh]	142
Niveau sonore [dBA]	37
Dimensions du produit non emballé (H x L x P) [mm]	820 × 497 × 585

EAN 6930265307337

LAVE-LINGES, LAVE-LINGES SÉCHANTS ET SÈCHE-LINGES

LA MISE À NIVEAU POUR VOTRE LAVE-LINGE

Les lave-linges et sèche-linges Haier de l'I-Pro Série 5 ont été mis au point pour permettre des résultats quasi professionnels pour l'entretien du linge à la maison. Une multitude de fonctions permet d'optimiser la performance, tout en réduisant le volume sonore et la consommation d'énergie.

REFRESH ET I-REFRESH : UN LINGE FRAIS

Personne n'a envie de laver plusieurs fois par semaine des textiles délicats comme les chemisiers en soie ou les blazers. Les programmes rafraîchissent vos vêtements sans contact direct avec l'eau. De la vapeur est introduite dans le tambour, éliminant ainsi les odeurs, allergènes et plis en un rien de temps.

ABT® – UNE MACHINE PLUS PROPRE VEILLE À UN LINGE PLUS PROPRE

L'ABT® empêche à plus de 99 % la propagation de bactéries dans le manchon de porte, le compartiment à lessive et le compartiment d'eau condensée, ce qui rend l'entretien bien plus hygiénique. C'est ce qu'a confirmé VDE, un organisme de contrôle et de certification indépendant en Allemagne.

SÉCHAGE AVEC UN SYSTÈME DE FILTRE – PARFAITEMENT INTÉGRÉ DANS LE DESIGN

Le nouveau système de filtration à trois couches de Haier permet de collecter facilement les peluches et les fibres grâce au design intégré. L'accès au filtre à peluches via le hublot offre un confort d'utilisation maximal.

L'application hOn – VOTRE ALLIÉE POUR L'ENTRETIEN DU LINGE

Les machines des I-Pro Série 5 peuvent être commandées à distance à l'aide de l'application hOn. Vous avez ainsi accès à des conseils pratiques de traitement des taches, à la sélection de 60 cycles de lavage spéciaux, et pouvez surveiller en permanence l'efficacité et la consommation. Découvrez tous les avantages et convainquez vous vous-même que l'application hOn est votre plus grande alliée pour des résultats professionnels.

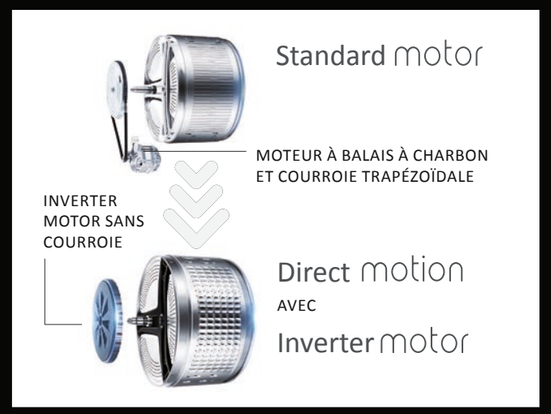

DIRECT MOTION MOTOR – LAVAGE SILENCIEUX ET EFFICACE

En renonçant à une courroie trapézoïdale entre le moteur et le tambour, comme pour un moteur standard, le Direct Motion Motor est nettement plus fiable, efficace et silencieux ! Grâce à un entraînement direct, il réduit les vibrations et par la même, le bruit, et économise l'énergie (jusqu'à la classe d'efficacité énergétique A).

LAVE-LINGE

I-PRO SERIE 5
HW90-B14959U1-S – 31018791

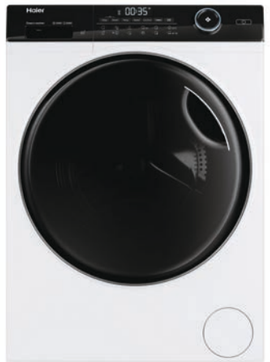

Connectivity (fonction WiFi)	•
Classe d'efficacité énergétique du lavage	A
Classe d'efficacité de l'essorage	B
Moteur	Direct Motion Motor
Aquastop	•
Vitesse d'essorage [tr/min]	1400
Commande tactile	•
Refresh/I-Refresh	•
Manchon de porte et tiroir à lessive ABT®	•
Fonction hygiénique	–
Tambour à structure en forme de coussinets en acier inoxydable	•
Consommation d'énergie pour le lavage [kWh/100 cycles]	49
Niveau sonore [dBA]	70
Consommation d'eau [l]	48
Capacité séchage/lavage [kg]	-/9
Tension [V]	220–240
Fréquence [Hz]	50
Câble de raccordement avec fiche suisse	•
Nombre de programmes	16
Présélection de l'heure de mise en marche [h]	24
Affichage du temps restant	•
(H x L x P) [mm]	850 × 600 × 500

EAN 6921081592045

SÈCHE-LINGE

I-PRO SERIE 5
HD90-A3959-S – 31102532

Connectivity (fonction WiFi)	•
Classe d'efficacité énergétique du séchage	A+++
Classe d'efficacité de la condensation	B
Moteur	Inverter Motor
Commande tactile	•
Refresh/I-Refresh	•
Manchon de porte et tiroir à lessive ABT®	•
Fonction hygiénique	•
Tambour à structure en forme de coussinets en acier inoxydable	•
Consommation d'énergie pour le séchage [kWh]	193
Niveau sonore [dBA]	66
Consommation d'eau [l]	–
Capacité séchage/lavage [kg]	9/-
Tension [V]	220–240
Fréquence [Hz]	50
Câble de raccordement avec fiche suisse	•
Nombre de programmes	14
Présélection de l'heure de mise en marche [h]	24
Affichage du temps restant	•
(H x L x P) [mm]	850 × 595 × 500

EAN 6921081592113

LAVE-LINGE SÉCHANT SUPER DRUM SÉRIE 9

En bon premier de la classe ; le lave-linge séchant SuperDrum Serie 9 de Haier vous offre des solutions idéales pour laver votre linge. Grâce à sa très grande capacité et à toute une série de programmes spéciaux, votre linge est lavé de manière professionnelle et dans des conditions hygiéniques impeccables.

TAMBOUR XXL :
Avec un diamètre de 601 millimètres, l'ouverture de tambour XXL est la plus grande du marché, et offre une capacité de 10 kilos pour le lavage et de 6 kilos pour le séchage. Elle a été spécialement conçue de manière à pouvoir l'ouvrir largement, ce qui facilite considérablement la charge et la décharge.

COMMANDE TACTILE :
Le lave-linge séchant de la SuperDrum Serie 9 peut être entièrement commandé de manière tactile et est ainsi très convivial.

DIRECT MOTION MOTOR :
Le SuperDrum Serie 9 est également doté du Direct Motion Motor qui réduit les vibrations et le bruit, et offre ainsi une durée de vie plus longue et entretient le linge de manière énergétiquement efficace.

ABT® :
Le tiroir à lessive et la porte sont spécialement traités pour éliminer jusqu'à 99,99 % des bactéries.

TAMBOUR À STRUCTURE EN FORME DE COUSSINET :
La surface du tambour est éclairée et est dotée d'un design spécial de petits coussinets avec un large tambour soudé au laser sans irrégularité qui respecte vos textiles, et en prolonge la durée de vie.

FONCTION SMART DOSING :
La fonction Smart Dosing intelligente du Haier SuperDrum Serie 9 vous aide à doser avec exactitude la quantité de lessive et d'adoucissant nécessaire à chacun de vos cycles de lavage. Ce système intelligent vous aide à économiser l'équivalent de 33 cycles de lavage par an en produits !

I-REFRESH :
La Haier SuperDrum Serie 9 est dotée d'une technologie microvapeur qui lave vos vêtements de manière ultra efficace et innovante, élimine les odeurs et les plis sans contact direct avec l'eau !

Application hOn :
Le lave-linge séchant peut également être commandé à distance avec l'application hOn. Profitez de conseils d'entretien du linge, de plus de programmes et d'un contrôle de l'état de lavage en temps réel.

LAVE-LINGE SÉCHANT

SUPER DRUM SERIE 9
HWD100BD1499U1NS – 31018794

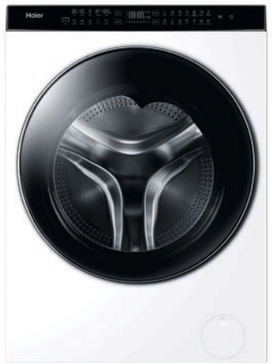

Connectivity (fonction WiFi)	•
Classe d'efficacité énergétique du lavage	A
Classe d'efficacité énergétique du séchage	D
Classe d'efficacité de l'essorage	A
Moteur	Direct Motion Motor
Aquastop	•
Vitesse d'essorage [tr/min]	1400
Commande tactile	•
Refresh/I-Refresh	•
Smart Dosing	•
Manchon de porte et tiroir à lessive ABT®	•
Tambour à structure en forme de coussinets en acier inoxydable	•
Consommation d'énergie pour le lavage [kWh/100 cycles]	51
Consommation énergétique Séchage [kWh]	308
Niveau sonore [dBA]	69
Consommation d'eau [l]	70/50
Capacité séchage/lavage [kg]	6/10
Tension [V]	220–240
Fréquence [Hz]	50
Câble de raccordement avec fiche suisse	•
Nombre de programmes	14
Présélection de l'heure de mise en marche [h]	24
Affichage du temps restant	•
(H x L x P) [mm]	990 × 700 × 460

EAN 6921081591970

APERÇU DES PRODUITS

FOURS

Indications générales			
Numéro produit Désignation produit	33703445 HWO60SM6TS9BHD	33703448 HWO60SM6T9BHD	33703467 HWO60SM6F5BHD
Code EAN	8059019051192	8059019051222	8059019052861
Niche [cm]	60	60	60
Classe d'efficacité énergétique	A+	A+	A+
Volume du four [l]	70	70	70
Fonction WiFi	•	•	•
Mode de chauffage			
Injection de vapeur	•	–	–
Air chaud	•	•	•
Équipement			
Minuterie/heure	•	•	•
Rail latéral	•	•	•
Thermomètre à viande (à câble)	•	•	–
Glissières télescopiques incl. (1× kit premium)	•	•	•
Plaque de cuisson 35 cm (nombre)	• (1)	• (1)	• (1)
Plaque de cuisson 50 cm (nombre)	• (1)	• (1)	• (1)
Grille de four (premium)	• (2)	• (2)	• (1)
Aperçu des programmes			
Nombre de fonctions	15	14	10
Chaleur de voûte/de sole	•	•	•
Chaleur de voûte/de sole + convection	•	•	•
Gril	•	•	•
Gril + convection	•	•	•
Chaleur de sole	•	•	•
Chaleur de sole + convection	•	•	•
Air chaud	•	•	•
Fonctions spéciales	•	•	•
Fonction injection de vapeur	•	–	–
Fonctions de nettoyage	•	•	•
Système de nettoyage			
Nettoyage par pyrolyse	•	•	–
Nettoyage par catalyse	–	–	•
Nettoyage par hydrolyse	–	–	•
Commande et design			
Panneau de commande	Acier inoxydable noir	Acier inoxydable noir	Acier inoxydable noir
Écran/affichage	•	•	•
Écran tactile TFT	•	•	–
Écran TFT avec sélecteur rotatif	–	–	•
Design 1 (Serie 6)	•	•	•
Porte Softclose	•	•	•
Vitrage de porte	4 fois	4 fois	2×
Consommation			
Valeur de raccordement [kW]	3,4	3,4	2,6
Consommation énergétique chaleur de voûte/ de sole [kWh]	1,10	1,10	1,10
Consommation énergétique convection [kWh]	0,68	0,68	0,68
Tension [V]	220–240	220–240	220–240
Fréquence [Hz]	50–60	50–60	50–60
Câble de raccordement avec fiche	•	•	•
Dimensions/poids			
Dimensions de montage (H x L x P)	600 × 560 × 560	600 × 560 × 560	600 × 560 × 560
Dimensions du produit non emballé (H x L x P) [mm]	595 × 595 × 546	595 × 595 × 546	595 × 595 × 546
Dimensions du produit emballé (H x L x P) [mm]	665 × 620 × 640	665 × 620 × 640	665 × 620 × 640
Poids à vide (brut/net) [kg]	41,0/39,3	39,2/37,5	33,6/31,9
Longueur du câble de raccordement [m]	1,1	1,1	1,1

Explications : • = disponible ou oui

APPAREILS COMPACTS ET TIROIRS ENCASTRABLES

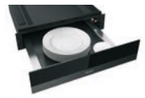

Indications générales	Steamer	Tiroir chauffant
Numéro produit Désignation produit	33703271 HWO45NM6OXB1	36000650 HWO15NWD6XB1
Code EAN	8059019030012	8059019029924
Niche [cm]	45	14
Volume [l]	34	20
Puissance nominale		
Nombre de niveaux de puissance	7	–
Efficacité énergétique	A++	–
Puissance consommée totale [W]	3200	420
Plage de température [°C]	100–165	30–70
Équipement		
Plaque de cuisson	• (Acier inoxydable) (2)	–
Grille	• (Acier inoxydable) (1)	–
Plaque de cuisson perforée	•	–
Aperçu des programmes		
Nombre de fonctions	5	–
Steam 100	•	–
Steam 130	•	–
Steam + Ring	•	–
Nettoyage four vapeur	•	–
Nettoyage circuit vapeur	•	–
Fonctions supplémentaires		
Présélection de l'heure de mise en marche	–	–
Signal fin de cuisson	•	–
Sécurité enfants	•	–
Capteur de sécurité	•	–
Commande et design		
Couleur extérieure	noir	noir
Couleur intérieure	Acier inoxydable	Acier inoxydable
Écran/affichage	•	–
Aide à l'ouverture de la porte	–	Push-Pull
Commande tactile TFT	•	–
Commande tactile	–	•
Heure	•	–
Minuterie	•	–
Volume du réservoir d'eau [l]	1,0	–
Consommation		
Valeur de raccordement [kW]	3,2	0,4
Tension [V]	220–240	220–240
Fréquence [Hz]	50	50
Câble de raccordement avec fiche	•	•
Dimensions/poids		
Dimensions de montage (H x L x P) [mm]	450 × 560 × 560	136 × 560 × 550
Dimensions du produit non emballé (H x L x P) [mm]	455 × 594 × 555	144 × 596 × 528
Dimensions du produit emballé (H x L x P) [mm]	530 × 650 × 650	210 × 650 × 650
Poids à vide (brut/net) [kg]	40,0/35,0	18,2/17,0

Explications : • = disponible ou oui

PLAQUES DE CUISSON

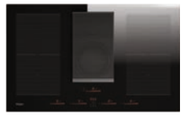

Indications générales

Numéro produit	33803037	33803056
Désignation produit	HAIH8IFMCF	HAMTSJ86MC/1
Code EAN	8059019039121	8059019041247
Niche [cm]	80	80
Connectivity (fonction WiFi)	–	•
Mode de chauffage		
Induction	•	•
Design		
Vitrocéramique noire	•	•
sans contour	•	•
Commande		
Multi Slider	•	•
Minuterie	•	•
Nombre de niveaux de cuisson	9	14
Fonctions		
Mode recyclage	•	–
Fonction Booster	•	•
Varycook	–	•
Multicoil	–	•
Flexi Zone	•	•
Fonction de maintien au chaud	•	–
Sécurité enfants	•	•
Alarme de surchauffe	•	•
Alarme de débordement	•	•
Capteur et affichage de température	•	•
Zones de cuisson		
Nombre de plaques de cuisson	4	6
Grande zone de cuisson devant à gauche [mm]	210 × 191	2 × 195 × 90
Zone de cuisson à puissance maximale (Boost) [W]	2100 (3000)	2000 (3200)
Grande zone de cuisson derrière à gauche [mm]	210 × 191	2 × 195 × 90
Zone de cuisson à puissance maximale [W]	2100 (3000)	2000 (3200)
Grande zone de cuisson centrale [mm]	–	Ø 280
Zone de cuisson à puissance maximale [W]	–	3. 000 (3.600)
Grande zone de cuisson devant à droite [mm]	210 × 191	Ø 150
Zone de cuisson à puissance maximale [W]	2100 (3000)	1400 (2000)
Grande zone de cuisson derrière à droite [mm]	210 × 191	–
Zone de cuisson à puissance maximale [W]	2100 (3000)	–
Grande zone de cuisson spéciale [mm]	Flex à gauche et à droite	Flex à gauche 4 × 195 × 90
Zone de cuisson spéciale à puissance maximale [W]	3000	3000 (3600)
Consommation		
Valeur de raccordement [kW]	7,4	7,4
Tension [V]	220–240 (380–415)	220–240 (380–415)
Fréquence [Hz]	50–60	50–60
Dimensions/poids		
Dimensions découpe (H x L x P) [mm]	210 × 807 × 492	54 × 760 × 480
Dimensions du produit non emballé (H x L x P) [mm]	210 × 830 × 510	58 × 800 × 520
Dimensions du produit emballé (H x L x P) [mm]	506 × 915 × 515	115 × 895 × 540
Poids à vide (brut/net)	37,2/27,4	16,5/14,5
Longueur du câble de raccordement [m]	–	1,2

Explications : • = disponible ou oui

PLAQUES DE CUISSON

Indications générales

Numéro produit	33803006	33802774
Désignation produit	HA2MTSJ68MC	HAISJ64MC
Code EAN	8059019035314	8059019003504
Niche [cm]	60	60
Connectivity (fonction WiFi)	•	•
Mode de chauffage		
Induction	•	•
Design		
Vitrocéramique noire	•	•
sans contour	•	•
Commande		
Multi Slider	•	•
Minuterie	•	•
Nombre de niveaux de cuisson	14	9
Fonction Booster	•	•
Varycook	•	–
Multicoil	•	–
Flexi Zone	•	–
Sécurité enfants	•	•
Alarme de surchauffe	•	•
Alarme de débordement	•	•
Capteur et affichage de température	•	•
Zones de cuisson		
Nombre de plaques de cuisson	8	4
Grande zone de cuisson devant à gauche [mm]	2 × 195 × 90	Ø 180
Zone de cuisson à puissance maximale (Boost) [W]	2000 (3200)	1500 (2000)
Grande zone de cuisson derrière à gauche [mm]	2 × 195 × 90	Ø 180
Zone de cuisson à puissance maximale [W]	2000 (3200)	1500 (2000)
Grande zone de cuisson centrale [mm]	2 × 195 × 90	–
Zone de cuisson à puissance maximale [W]	2000 (3200)	–
Grande zone de cuisson devant à droite [mm]	2 × 195 × 90	Ø 180
Zone de cuisson à puissance maximale [W]	2000 (3200)	1500 (2000)
Grande zone de cuisson derrière à droite [mm]	2 × 195 × 90	Ø 180
Zone de cuisson à puissance maximale [W]	2000 (3200)	1500 (2000)
Grande zone de cuisson spéciale [mm]	Flex à gauche 4 × 195 × 90	–
Zone de cuisson spéciale à puissance maximale [W]	3000 (3600)	–
Grande zone de cuisson spéciale [mm]	Flex à droite 4 × 195 × 90	–
Zone de cuisson spéciale à puissance maximale [W]	3000 (3600)	–
Consommation		
Valeur de raccordement [kW]	7,2	7,0
Tension [V]	220–240 (380–415)	220–240 (380–415)
Fréquence [Hz]	50–60	50–60
Dimensions/poids		
Dimensions découpe (H x L x P) [mm]	54 × 560 × 480	52 × 560 × 480
Dimensions du produit non emballé (H x L x P) [mm]	58 × 590 × 520	56 × 590 × 520
Dimensions du produit emballé (H x L x P) [mm]	115 × 690 × 645	115 × 690 × 645
Poids à vide (brut/net)	13,0/12,0	12,0/11,0
Longueur du câble de raccordement [m]	1,2	1,2

Explications : • = disponible ou oui

HOTTES ASPIRANTES

Indications générales

Numéro produit Désignation produit	36901711 HADG9CS46BWIFI	36901712 HADG6DS46BWIFI	36901710 HATS9DS46BWIFI	36901709 HATS6DS46BWIFI
Code EAN	8059019040028	8059019040035	8059019040011	8059019040004
Type de hotte	Hotte inclinée	Hotte inclinée	Hotte murale (forme en T)	Hotte murale (forme en T)
Type de montage	Mural	Mural	Mural	Mural
Largeur [cm]	90	60	90	60
Matériel : Bâti/cheminée	Verre/acier inoxydable	Verre/acier inoxydable	Acier inoxydable/acier inoxydable	Acier inoxydable/acier inoxydable
Couleur : Bâti/cheminée	Verre noir/noir mat	Verre noir/noir mat	noir mat	noir mat
Fonction WiFi	•	•	•	•
Équipement				
Mode recyclage	•	•	•	•
Mode évacuation	•	•	•	•
Nombre de niveaux	5	5	5	5
Commande tactile	•	•	•	•
Minuterie/heure	•	•	•	•
Éclairage (nombre)	LED Strip (2 × 50 cm)	LED Strip (2 × 26 cm)	LED (1 × 50 cm)	LED (1 × 26 cm)
Filtre métallique fourni (nombre)	• (1)	• (1)	• (1)	• (1)
Filtre à charbon fourni (nombre)	• (2)	• (2)	• (2)	• (2)
Consommation				
Classe d'efficacité énergétique	A++	A++	A+	A+
Efficacité dynamique des fluides	A	A	A	A
Classe d'efficacité éclairage	C	C	D	D
Classe du degré de rétention des graisses	D	D	D	D
Débit d'air max. [m³/h]	589	589	571	571
Niveau sonore [dBA]	63	63	63	63
Valeur de raccordement [W]	273	273	278	278
Tension [V]	220–240	220–240	220–240	220–240
Fréquence [Hz]	50/60	50/60	50/60	50/60
Câble de raccordement avec fiche	•	•	•	•
Diamètre des conduites d'évacuation d'air [mm]	150	150	150	150
Réduction conduites d'évacuation fournie (150 -> 120 mm)	•	•	•	•
Dimensions/poids				
Dimensions du produit non emballé (H x L x P) [mm]	925–1305 × 900 × 450	925–1305 × 600 × 450	547–1027 × 900 × 504	547–1027 × 600 × 504
Dimensions du produit emballé (H x L x P) [mm]	520 × 955 × 605	520 × 655 × 605	560 × 945 × 380	560 × 645 × 380
Poids à vide (brut/net) [kg]	21,9/19,4	18,2/15,7	18,4/12,0	14,3/8,9
Longueur du câble de raccordement [m]	1,5	1,5	1,5	1,5

Explications :
• = disponible ou oui

LAVE-VAISSELLES
Lave-vaisselles encastrable

Indications générales

Numéro produit Désignation produit	32901494 XIB 5C1S3FS
Code EAN	8059019025247
Largeur [cm]	60
Fonction WiFi	•
Mode de montage	Entièrement intégré
Équipement	
Nombre de couverts standards	15
Nombre de tiroirs	3
Panier supérieur à hauteur réglable	Easy Click
Tiroir à couverts	•
Ouverture automatique de la porte	•
Aquastop	•
Filtre ABT	•
Filtre triple autonettoyant	•
Voyant du sel	•
Commande électronique tactile	•
Inverter Motor	•
Consommation	
Classe d'efficacité énergétique	L
Consommation énergétique (100 cycles de lavage) [kWh]	65
Niveau sonore [dBA]	42
Consommation d'eau [l]	10,5
Matériau récipient intérieur	Acier inoxydable
Valeur de raccordement [kW]	2,15
Tension [V]	220–240
Fréquence [Hz]	50
Câble de raccordement avec fiche	•
Fonctions	
Nombre de programmes	12
Présélection de l'heure de mise en marche	24 h
Steam Plus 75 °C	•
Extra Dry	•
Capteur d'encrassement	•
Capteur de charge	•
Power Wash	•
Dimensions/poids	
Dimensions de la niche (H x L x P) [mm]	820–900 × 600 × 550
Dimensions du produit non emballé (H x L x P) [mm]	820 × 598 × 550
Dimensions du produit emballé (H x L x P) [mm]	896 × 640 × 676
Poids à vide (brut/net) [kg]	39,5/36,9

Explications :
• = disponible ou oui
Les classes d'efficacité énergétiques sont basées sur la réglementation UE 2019/2017

RÉFRIGÉRATEURS ENCASTRABLES

Indications générales

Numéro produit Désignation produit	34901388 HBW5518E	34901387 HBW5519E
Code EAN	8059019031354	8059019031347
Hauteur de niche [cm]	178	194
Fonction WiFi	•	•
Technologie de réfrigération	Total No Frost	Total No Frost
Équipement		
Réfrigérateur congélateur	•	•
Réfrigérateur avec compartiment de congélation inférieur	•	•
Technique de porte oscillante	•	•
Changement de butée de porte	•	•
Éclairage	LED	LED
Couleur	blanc	blanc
Commande électronique	•	•
Inverter Motor	•	•
Nombre de clayettes en verre dans le compartiment congélateur	3	4
Tiroir à légumes	• avec HCS	• avec HCS
Chiller Fach (viande et poisson)	–	•
Support à bouteilles	•	•
Consommation		
Classe d'efficacité énergétique	E	E
Consommation énergétique par an [kWh]	216	216
Classe climatique	ST	ST
Classe du compartiment de congélation	****	****
Réfrigérant	R600a	R600a
Volume utile [l]	248	279
Volume utile réfrigération [l]	186	218
Volume utile congélation [l]	62	62
Niveau sonore [dBA]	37	37
Volume de congélation en 24 h [kg]	4,5	4,5
Durée max. de conservation en cas de coupure de courant [h]	9	9
Tension [V]	220–240	220–240
Fréquence [Hz]	50	50
Ampères [A]	16	16
Câble de raccordement avec fiche Schuko	•	•
Fonctions		
Super Cooling	•	•
Super Freezing	•	•
Fonction Holiday	•	•
Fonction Eco	•	•
Alarme de porte	•	•
Dimensions/poids		
Dimensions de la niche (H x L x P) [mm]	1777 × 560 × 550–560	1940 × 560 × 550–560
Dimensions du produit non emballé (H x L x P) [mm]	1772 × 540 × 545	1935 × 540 × 545
Dimensions du produit emballé (H x L x P) [mm]	1832 × 580 × 597	1995 × 580 × 597
Poids à vide (brut/net) [kg]	57/55,4	62/67
Longueur du câble de raccordement [m]	1,7	1,7

Explications :
• = disponible ou oui

**** = compartiment de congélation 4 étoiles (-18 °C et plus froid)
Les classes d'efficacité énergétiques sont basées sur la réglementation UE 2019/2016

RÉFRIGÉRATEURS POSE LIBRE

Indications générales

Numéro produit Désignation produit	34003947 HB26FSNAAA	34004872 HFW7819EWMP	34004492 HSR3918ENPB	34004913 H3R-330WNA
Code EAN	6901018074530	6901018079009	6901018077364	6930265396676
Fonction WiFi	–	•	–	–
Technologie de réfrigération	Total No Frost	Total No Frost	Total No Frost	No Frost
Équipement				
French-Door	•	•	–	–
Side by Side	–	–	•	–
Réfrigérateur à une porte	–	–	–	•
Changement de butée de porte	–	–	–	•
Éclairage	Daylight LED (paroi du fond)	Daylight LED (paroi du fond)	LED	LED
Couleur	noir	Acier inoxydable	noir	blanc
Inverter Motor	•	•	•	•
Commande électronique (régulation séparée)	•	–	–	–
Écran tactile externe	•	•	•	•
MyZone	•	•	–	•
Humidity Box	–	•	–	–
Technologie antibactérienne ABT®	–	•	–	–
Fresher Pad	–	•	–	–
Ice Maker	•	•	–	–
Distributeur d'eau dans la porte	–	•	–	–
Support à bouteilles	–	•	–	–
Quick Cool	–	–	–	•
Tri Zone	–	–	–	•
Air Surround System	–	–	–	•
Consommation				
Classe d'efficacité énergétique	E	E	E	A
Consommation énergétique par an [kWh]	386	318	317	66
Classe climatique	SN/N/ST/T	SN/N/ST/T	SN/N/ST/T	SN/N/ST/T
Classe du compartiment de congélation	****	****	****	–
Réfrigérant	R600a	R600a	R600a	R600a
Volume utile [l]	750	537	528	330
Volume utile réfrigération [l]	484	356	337	330
Volume utile congélation [l]	266	181	191	–
Niveau sonore [dBA]	39	37	38	38
Volume de congélation en 24 h [kg]	18	12	5	–
Durée max. de conservation en cas de coupure de courant [h]	16	14	14	–
Tension [V]	220–240	220–240	220–240	220–240
Fréquence [Hz]	50	50	50	50
Ampères [A]	2	1,8	1,8	1,5
Câble de raccordement avec fiche Schuko	•	•	•	•
Fonctions				
Super Cooling	–	•	–	–
Super Freezing	•	•	•	–
Fonction Holiday	•	•	•	–
Alarme de porte	•	•	•	•
Dimensions/poids				
Dimensions du produit non emballé (H x L x P) [mm]	1900 × 760 × 1005	1925 × 830 × 669	1175 × 908 × 647	1910 × 595 × 676
Dimensions du produit emballé (H x L x P) [mm]	2025 × 851 × 1091	2010 × 905 × 755	1888 × 980 × 716	1996 × 659 × 762
Poids à vide (brut) [kg]	204	148	106	96
Poids à vide (net) [kg]	189	136	94	90

Explications :
• = disponible ou oui

**** = compartiment de congélation 4 étoiles (-18 °C et plus froid)
Les classes d'efficacité énergétiques sont basées sur la réglementation UE 2019/2016

CAVES À VIN POSE LIBRE

Indications générales

Numéro produit	34004290	34004291
Désignation produit	HWS77GDAU1	HWS42GDAU1
Code EAN	6930265307313	6930265307337
Type d'appareil	Wine Bank 50	Wine Bank 50
Fonction WiFi	•	•
Technologie de réfrigération	Air flow Natural System	Air flow Natural System
Équipement		
Porte verrouillable	•	•
Éclairage	LED 3D	LED 3D
Couleur	noir	noir
Moteur normal	•	•
Matériau de la porte	Verre anti-UV	Verre anti-UV
Commande électronique (régulation séparée)	Application hOn	Application hOn
Commande tactile externe	•	•
Nombre de zones de température	2	2
Nombre de bouteilles	77	42
Matériel étagères	Bambou	Bambou
Nombre d'étagères	4+1	4+1
Consommation		
Classe d'efficacité énergétique	G	G
Consommation énergétique par an [kWh]	152	142
Classe climatique	SN-N-ST	SN-N-ST
Niveau sonore [dBA]	37	37
Tension [V]	220–240	220–240
Fréquence [Hz]	50	50
Câble de raccordement avec fiche	•	•
Dimensions/poids		
Dimensions du produit non emballé (H x L x P) [mm]	1270 × 497 × 585	820 × 497 × 585
Dimensions du produit emballé (H x L x P) [mm]	1330 × 535 × 632	880 × 535 × 632
Poids à vide (brut/net) [kg]	58,5/53,5	44,0/41,0

Explications :
• = disponible ou oui
Les classes d'efficacité énergétiques sont basées sur la réglementation UE 2019/2016

LAVER|SÉCHER

Indications générales

Numéro produit	31018791	31102532	31018794
Désignation produit	HW90-B14959U1-S	HD90-A3959-S	HWD100BD1499U1NS
Code EAN	6921081592045	6921081592113	6921081591970
Largeur [cm]	60	59,5	70
Fonction WiFi	•	•	•
Type d'appareil	Lave-linge	Séche linge avec pompe à chaleur	Lavante-séchante
Équipement			
Direct Motion Motor	•	–	•
Inverter Motor	–	•	–
Aquastop	•	–	•
Couleur du corps	blanc	blanc	blanc
Couleur de la porte	noir	noir	noir
Vitesse d'essorage [tr/min]	1400	–	1400
Commande tactile	Application hOn	Application hOn	Application hOn
Commande électronique (régulation séparée)	•	•	•
Manchon de porte et tiroir à lessive ABT®	•	–	•
Tambour à structure en forme de coussinets en acier inoxydable	•	–	•
Consommation			
Classe d'efficacité énergétique du séchage	–	A+++	D
Classe d'efficacité énergétique du lavage	A	–	A
Consommation énergétique Séchage [kWh]	–	193	308
Consommation énergétique pour le lavage [kWh]	49	–	51
Classe d'efficacité de la condensation	–	L	–
Classe d'efficacité de l'essorage	L	–	A
Niveau sonore [dBA]	70	66	69
Consommation d'eau [l]	48	–	70/50
Capacité séchage/lavage [kg]	-/9	-/9	6/10
Tension [V]	220–240	220–240	220–240
Fréquence [Hz]	50	50	50
Câble de raccordement avec fiche	•	•	•
Fonctions			
Nombre de programmes	16	14	14
Présélection de l'heure de mise en marche	24 h	24 h	24 h
Affichage du temps restant	•	•	•
Refresh/I-Refresh	•	•	•
Smart Dosing	–	–	•
Dimensions niche			
Dimensions du produit non emballé (H x L x P) [mm]	850 × 600 × 500	850 × 595 × 600	990 × 700 × 460
Dimensions du produit emballé (H x L x P) [mm]	890 × 650 × 636	890 × 668 × 748	1111 × 798 × 657
Poids à vide (brut/net) [kg]	68/65	57/51	115/97

Explications :
• = disponible ou oui
Les classes d'efficacité énergétiques sont basées sur la réglementation UE 2019/2014

FOURS

Classe d'efficacité énergétique A+++ à D	Le label d'efficacité énergétique UE indique la consommation énergétique d'un appareil. Le classement pour les fours encastrables prévoit 7 classes d'efficacité énergétique de A+++ à D. A+++ indique une consommation énergétique basse, D un besoin énergétique particulièrement élevé.
Application hOn Smart Home	Application hOn Smart Home : La commande avec cette application rend possible la gestion intégrée intuitive et complète de tous vos appareils compatibles avec internet et virtuels hOn.
Écran tactile TFT	Écran tactile TFT : Commandez votre Chef@Home avec le grand écran intégré dans la porte et découvrez la diversité des fonctions.
Capteur de mouvement intelligent	Le capteur de mouvement intelligent du Chef@Home détecte lorsque vous vous approchez du four et allume automatiquement l'écran.
Recettes	Découvrez des centaines de recettes dans l'application Haier hOn. Elles permettent une grande variété de cuisson et de cuisine.
Glissières télescopiques premium	Glissières télescopiques premium : Sortir les plaques de cuisson devient encore plus simple, ce qui signifie une perte de chaleur réduite pendant le cycle de cuisson en ouvrant plus rapidement la porte.
Commande tactile TFT	Commande tactile TFT : un écran tactile couleur convivial qui vous permet de sélectionner le mode de cuisson et d'obtenir rapidement vos réglages préférés.
Nettoyage par hydrolyse et catalyse	Catalyse : l'intérieur d'un four autonettoyant catalytique est recouvert d'une couche spéciale, qui permet aux résidus de graisse d'être déjà éliminés pendant la cuisson. Sous l'influence de l'oxygène, les salissures graisseuses sont décomposées en vapeur d'eau et en dioxyde de carbone. Hydrolyse : pour un nettoyage par hydrolyse, on met de l'eau et une goutte de liquide vaisselle sur le fond du four ou sur une plaque de cuisson et on lance ensuite le programme Hydrolyse du four. L'eau s'évapore et facilite ainsi le nettoyage ultérieur manuel du four.
Four combiné vapeur	Four vapeur : la combinaison vapeur et cuisson traditionnelle vous aide à obtenir des résultats optimaux : moelleux à l'intérieur et croustillant à l'extérieur en utilisant peu de matière grasse. Avec le four vapeur combiné, légumes et poissons ne perdent ni arômes, ni nutriments. C'est ainsi une méthode de cuisson très douce et saine
Nettoyage par pyrolyse	Nettoyage par pyrolyse : les cycles de nettoyage par pyrolyse éliminent les dépôts de graisse et les résidus de cuisson en les brûlant à une température de presque 430 °C.

APPAREILS COMPACTS ET TIROIRS ENCASTRABLES

Classe d'efficacité énergétique A+++ à D	Le label d'efficacité énergétique UE indique la consommation énergétique d'un appareil. Le classement pour les fours encastrables prévoit 7 classes d'efficacité énergétique de A+++ à D. A+++ indique une consommation énergétique basse, D un besoin énergétique particulièrement élevé.
Double gril	Un grand élément chauffant se trouve à l'extérieur et un plus petit à l'intérieur, et pour certains modèles les éléments chauffants peuvent être allumés séparément. Vous pouvez cuire soit seulement avec le petit élément chauffant intérieur, soit avec les deux éléments chauffants. La répartition optimale de la chaleur permet de toujours obtenir d'excellents résultats de cuisson, croustillant à l'extérieur et moelleux à l'intérieur.
Alignement horizontal	Cet appareil peut être combiné avec les fours I-TOUCH SERIE 6. La hauteur de panneau et de porte des deux appareils est identique.
Commande tactile	Le panneau de commande tactile TFT vous permet d'utiliser cet appareil de manière simple et conviviale.
Fonction de cuisson vapeur	Préparez des repas plus légers et plus sains sans faire le moindre compromis au niveau du goût, grâce à la technologie vapeur. La combinaison vapeur et cuisson traditionnelle vous aide à obtenir des résultats optimaux.

PLAQUES DE CUISSON

Flexzone	Profitez de la flexibilité de cuisson avec notre plaque de cuisson Flexzone, qui s'adapte à différentes tailles de casseroles et de poêles, veillant ainsi un apport thermique homogène et à une cuisson régulière, quel que soit le plat que vous préparez. Vous pouvez ainsi activer une grande zone à partir de deux zones individuelles
Commande Multi Slider	Commande simple et conviviale de votre appareil grâce à la commande Multi Slider. Vous disposez d'un slider de commande par zone de cuisson.
Hotte aspirante intégrée dans la plaque de cuisson	Avec la hotte aspirante intégrée dans la plaque de cuisson, la vapeur de cuisson montante est aspirée et filtrée vers le bas, et non pas vers le haut comme pour les hottes aspirantes classiques. Vous disposez ainsi d'une plus grande liberté au niveau de la tête.
Application hOn Smart Home	Application hOn Smart Home : La commande avec cette application rend possible la gestion intégrée intuitive et complète de tous vos appareils compatibles avec internet et virtuels hOn.
Recettes	Découvrez des centaines de recettes dans l'application Haier hOn. Elles permettent une grande variété de cuisson et de cuisine.
Varycook	La fonction Varycook vous permet de faire glisser vos poêles et casseroles de bas en haut. Vous contrôlez ainsi automatiquement les niveaux de puissance de Low, Medium jusqu'à High. Vous goûtez à la même sensation de cuisine que celle ressentie par les professionnels.
Multicoil	Cette zone peut être utilisée à tout moment comme une seule zone ou comme quatre zones indépendantes en fonction de vos besoins et de la batterie de cuisine. La flexibilité à son apogée.
Panneau de commande en verre	Les plaques de cuisson sont constituées d'une surface de qualité supérieure à facettes, qui offre des reflets de lumière attractifs et une apparence raffinée. Elle est également très facile à nettoyer.

HOTTES ASPIRANTES

Classe d'efficacité énergétique A+++ à D	Le label d'efficacité énergétique UE indique la consommation énergétique d'un appareil. Le classement pour les fours encastrables prévoit 7 classes d'efficacité énergétique de A+++ à D. A+++ indique une consommation énergétique basse, D un besoin énergétique particulièrement élevé.
Application hOn Smart Home	Application hOn Smart Home : La commande avec cette application rend possible la gestion intégrée intuitive et complète de tous vos appareils compatibles avec internet et virtuels hOn.
Niveau Power	Plus grande puissance de la hotte aspirante grâce au niveau Power.
Commande tactile	Le panneau de commande tactile vous permet d'utiliser votre appareil de manière simple et conviviale.
Éclairage LED	Éclairage LED : Les appareils sont dotés d'un éclairage LED économe.

LAVE-VAISSELLE ENCASTRABLE

Classe d'efficacité énergétique A-G	Le label d'efficacité énergétique UE indique la consommation énergétique d'un appareil. Le classement pour les lave-vaisselles encastrables prévoit 7 classes d'efficacité énergétique de A à G. A indique une consommation énergétique basse, G un besoin énergétique particulièrement élevé. Un QR code est placé en haut à droite sur l'étiquette d'efficacité énergétique UE. Il renvoie à la base de données de produits européenne EPREL. Vous y trouverez de plus amples informations gratuites sur le produit.
Application hOn Smart Home	Application hOn Smart Home : La commande avec cette application rend possible la gestion intégrée intuitive et complète de tous vos appareils compatibles avec internet et virtuels hOn.
Aqua Stop	Aqua Stop : mécanisme de sécurité qui coupe l'arrivée d'eau en cas de fuite d'eau soudaine afin d'éviter de plus amples dégâts des eaux.

GLOSSAIRE

Tiroir à couverts	Le tiroir à couverts vous offre plus de place pour la vaisselle dans votre lave-vaisselle. De plus, les couverts sont plus propres et plus simples à ranger.
Capteur de charge intelligent	Le capteur de charge intelligent vous aide à charger idéalement votre lave-vaisselle et vous permet ainsi d'obtenir un lavage optimal de votre vaisselle.
Ouverture automatique de la porte	La porte de votre machine s'ouvre automatiquement une fois le cycle de nettoyage terminé. Le résultat de séchage de la vaisselle est ainsi parfait.
Très silencieux	Les lave-vaisselles Haier lavent de manière particulièrement silencieuse et fournissent des résultats parfaits constants avec des valeurs sonores basses.
Nombre de couverts standards	L'appareil est conçu pour 15 couverts standards conformément à la norme européenne EN 50242.
Inverter Motor	Moteur durable capable de réduire le bruit et les vibrations. Il agit aussi sur une réduction de la consommation d'énergie et de l'eau.

RÉFRIGÉRATEURS POSE LIBRE ET ENCASTRABLES

Classe d'efficacité énergétique A-G	Le label d'efficacité énergétique UE indique la consommation énergétique d'un appareil. Le classement pour les réfrigérateurs encastrables prévoit 7 classes d'efficacité énergétique de A à G. A indique une consommation énergétique basse, G un besoin énergétique particulièrement élevé. Un QR code est placé en haut à droite sur l'étiquette d'efficacité énergétique UE. Il renvoie à la base de données de produits européenne EPREL. Vous y trouverez de plus amples informations gratuites sur le produit.
Application hOn Smart Home	Application hOn Smart Home : La commande avec cette application rend possible la gestion intégrée intuitive et complète de tous vos appareils compatibles avec internet et virtuels hOn.
Butée de porte réversible	La butée de porte réversible vous permet de monter votre porte de réfrigérateur des deux côtés de l'appareil en fonction de vos besoins.
Total No Frost	Grâce à cette technologie vous n'avez plus jamais besoin de dégivrer votre espace congélation et la formation d'eau condensation dans la zone de refroidissement de votre réfrigérateur est fortement réduite. Cela permet en outre d'économiser de l'énergie.
MyZone	Une zone avec trois fonctions : Chiller 0 °C ou Quick Cool pour un refroidissement rapide de boissons, et Defrost pour un dégivrage en douceur et régulier des aliments congelés. Une autre variante comporte un compartiment à fruits et légumes au lieu de la fonction Defrost.
ABT® (technologie antibactérienne)	ABT® : Pour une hygiène maximale, la technologie antibactérienne élimine jusqu'à 99 % des bactéries dans la zone de réfrigération grâce à la lumière UV ou à la technologie à ions d'argent (T-ABT®).
Humidity Zone (HCS)	Le réfrigérateur est doté d'un tiroir spécial (avec une humidité de l'air élevée jusqu'à 90 %). Parfait pour conserver les aliments comme les fruits et légumes idéalement au frais.
TriZone	Le réfrigérateur peut être soit utilisé comme réfrigérateur intégral (ONE ZONE) ou bien divisé en trois zones avec des zones de températures différentes réglées sur l'écran : zone supérieure avec une température comprise entre 2 °C, 4 °C, 6 °C ou 8 °C (DUAL ZONE – MyZone) et le tiroir Quick Cool (TRI ZONE) à 0 °C.
Fresher Pad	Un plateau en aluminium qui permet de congeler ou décongeler jusqu'à 3x plus rapidement.
Ice Maker	Préparation automatique de glaçons.
Éclairage LED	Les appareils sont dotés d'un éclairage LED économe.

GLOSSAIRE

Daylight LED (colonne d'éclairage LED)	Grande colonne d'éclairage LED clair pour un éclairage maximal.
Compresseur Inverter Dual Inverter	Un compresseur Inverter oriente sa puissance au besoin de réfrigération nécessaire. Cela permet d'économiser plus d'électricité que le fonctionnement marche/arrêt d'un compresseur conventionnel avec une puissance constante. De plus, les vibrations durant le fonctionnement sont minimales et de ce fait, plus silencieuses. Nous accordons une garantie de 12 ans ou une garantie à vie sur une sélection de modèles une fois l'enregistrement effectué.
Fonction Holiday	Cette fonction règle la température du réfrigérateur sur 17 °C. Cela permet de maintenir fermée la porte du réfrigérateur vide sans que des odeurs ou de la moisissure se forment en cas d'absence prolongée (par exemple en vacances). Le compartiment congélation n'est pas concerné par ce réglage.
Tiroirs de congélation Easy Access	Accès rapide à vos aliments congelés grâce à des tiroirs ménageant votre dos et économes en énergie.
Tiroir Quick Cool	Le tiroir Quick cool est polyvalent et peut être utilisé de deux manières différentes, directement à partir de l'écran externe. Le tiroir Quick Cool atteint rapidement une température de 0 °C pour mieux refroidir vos aliments. Il s'utilise également comme tiroir My Zone 2 °C pour stocker votre viande et votre poisson.

CAVES À VIN POSE LIBRE

Classe d'efficacité énergétique A-G	Le label d'efficacité énergétique UE indique la consommation énergétique d'un appareil. Le classement pour les caves à vin prévoit 10 classes d'efficacité énergétique de A+++ à G. A+++ indique une consommation énergétique réduite, G un besoin énergétique particulièrement élevé. Un QR code est placé en haut à droite sur l'étiquette d'efficacité énergétique UE. Il renvoie à la base de données de produits européenne EPREL. Vous y trouverez de plus amples informations gratuites sur le produit.
Application hOn Smart Home	Application hOn Smart Home : La commande avec cette application rend possible la gestion intégrée intuitive et complète de tous vos appareils compatibles avec internet et virtuels hOn.
Natural Airflow System	Le système garantit la même humidité de l'air parfaite dans votre cave à vin que dans celle d'une cave à vin professionnelle.
Éclairage LED 3D	La lumière chaude de l'éclairage LED 3D veille à ce que l'intérieur soit éclairé de manière régulière par le haut et les côtés sans diffuser de chaleur.
Double réglage de la température	Stockage parallèle de vin blanc et de vin rouge possible. Grâce à la technologie double zone vous pouvez régler la température dans deux zones séparées indépendante l'une de l'autre, et adapter ainsi le stockage à la sorte de vin.
Antivibration	Les compresseurs des caves à vins Haier sont équipés d'un système antivibration qui réduit les vibrations et le bruit à un minimum, de manière à ce que vos vins conservent leur plein arôme d'origine.
Verre anti-UV	Verre anti-UV : Le verre anti-UV des portes des caves à vin réduit les altérations de couleur et de goût indésirables dans le vin.

LAVER ET SÉCHER

Classe d'efficacité énergétique A-G	Le label d'efficacité énergétique UE indique la consommation énergétique d'un appareil. Le classement pour les lave-linges séchants encastrables prévoit 7 classes d'efficacité énergétique de A à G. A indique une consommation énergétique basse, G un besoin énergétique particulièrement élevé. Un QR code est placé en haut à droite sur l'étiquette d'efficacité énergétique UE. Il renvoie à la base de données de produits européenne EPREL. Vous y trouverez de plus amples informations gratuites sur le produit.
Technologie antibactérienne (ABT®)	Le revêtement antibactérien certifié VDE sur le manchon de porte et le tiroir à lessive prévient la prolifération des bactéries avec une efficacité supérieure à 99,9 %.

GLOSSAIRE

Direct Motion Motor	Moteur à entrainement direct pour une plus longue durée de vie. Réduction du bruit et des vibrations et agit sur la réduction de la consommation d'électricité et d'eau.
Inverter Motor	Le moteur sans balais est durable, fiable et silencieux.
Très silencieux	Votre linge est lavé de manière très silencieuse puisque les vibrations et le bruit sont réduits. Vous pouvez également laver et sécher votre linge pendant la nuit.
Refresh (lave-linge)	Le programme Refresh vous permet de rafraîchir les vêtements sans contact direct avec l'eau. De la vapeur est introduite dans le tambour, éliminant ainsi odeurs, allergènes et plis en un rien de temps.
I-Refresh (sèche-linge)	La nouvelle technologie microvapeur de Haier lave vos vêtements de manière extrêmement efficace et innovatrice. Elle élimine les odeurs et réduit les plis sans contact direct avec l'eau.
Smart Dosing	Fini le sur ou le sous-dosage ! Remplissez les bacs de réserve de lessive et d'adoucissant, et le Super Drum se charge du dosage automatique.
Tambour à structure en forme de coussinets en acier inoxydable	La forme du tambour ne présente aucun bord coupant et prend ainsi soin de votre linge.
Aqua Stop	Aqua Stop : mécanisme de sécurité qui coupe l'arrivée d'eau en cas de fuite d'eau soudaine afin d'éviter de plus amples dégâts des eaux.
Application hOn Smart Home	Application hOn Smart Home : La commande avec cette application rend possible la gestion intégrée intuitive et complète de tous vos appareils compatibles avec internet et virtuels hOn.

SERVICE APRÈS-VENTE HAIER

0848 850 000

Cet appel est gratuit pour vous à partir des réseaux fixe et de téléphonie mobile suisses.

www.haier.ch

Vous trouverez ce qui suit sur notre site internet :
– Modes d'emploi
– Clauses de garantie
– Contacter le service après-vente
– Pièces détachées et accessoires

Candy Hoover AG
Riedstrasse 1
6330 Cham
Suisse

ACCESSOIRES

	HASTKU10	Jeu d'éléments intermédiaires extractible	Jeu d'éléments intermédiaires universel pour toutes les machines Haier, supporte jusqu'à 12 kg, pas de perçage dans la surface supérieure du lave-linge	356020261	8059019047812
	HAHF8IH	Filtre céramique régénérable (lot de 3)	Filtre céramique régénérable (lot de 3) régénérable pendant 5 ans maximum. Adapté à la plaque de cuisson à induction avec hotte aspirante intégrée HAIH8IFMCF	35602688	8059019055787
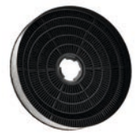	KFC6918	Filtre à graisse et à odeur hotte aspirante	Filtre à charbon actif AC90, dimensions : 170 × 35 mm, compatible avec les hottes aspirantes : HADG6DS46BWIFI, HADG9CS46BWIFI, HATS9DS46BWIFI, HATS6DS46BWIFI	35602061	8016361972940

En savoir plus sur **haier.ch**

Candy Hoover AG
Riedstrasse 1
CH-6330 Cham

1ère édition 2022

Haier